Granol’therm Value

Technische tekeningen

Index

1. Bevestiging gevelisolatiesystemen (ETICS)		**05**
D100	Verlijming – fixering zonder koude brug	05
D101	Bevestiging mechanische verankering op rails	06
D102	Verlijming – fixering met koude brug	07
D103	Verlijming van het isolatiesysteem	08
D104	Granol'blend	09
D105	Granobrick	10
2. Start van de gevelisolatiesystemen		**11**
D200	Ondergrondse toepassing zonder startprofiel	11
D201	Bovengrondse toepassing met startprofiel	12
D202	Ondergrondse toepassing met startprofiel	13
D203	Bovengrondse toespassing met bestaande balkons of terrassen	14
D204	Bijkomende isolatiewerken op bestaand systeem	15
D205	Start met Granol'therm Plinth FB – 30 cm	16
D206	Start met Granol'therm Plinth FB – 15 cm	17
D207	Start met Granol'therm Plinth CP	18
3. Bevestigingen		**19**
D300	Randaansluiting bestaande structuur	19
D301	Geïsoleerde pleisterwerken aansluiten aan onderkant balkon	20
D302	Aansluiting op uitsprong in bestaande structuur	21
D303	Zijdelingse stop volgens horizontale bevestiging	22
D304	Aansluiting op bestaande betonstructuur	23
D305	Aansluiting van verschillende isolatiediktes	24
D306	Dilatatievoeg	25
D307	Verankeringselementen met bevestiging in bestaande structuur voor zware lasten met Granol'fix Quadroline	26
D308	Bevestiging van zware lasten met Granol'fix UMP–ALU–TRI	27
D309	Bevestiging van gevelelementen met Granol'fix K1–PH in bestaande structuur	28
D310	Bevestiging van gevelelementen met Granol'fix Rondoline	29
D311	Bevestiging van gevelelementen met Granol'fix DoRondo lichte lasten	30
D312	Bevestiging van gevelelementen met Granol'fix Zyrillo	31
D313	Bevestiging van zware lasten met Granol'fix Thermax	32
D314	Bevestiging van zware lasten Granol'fix Thermax zonder chemische verankering	33
D315	Bevestiging van gevelelementen – verlichting	34

D316	Bevestiging gevelelementen met Granol'fix Eldoline – doorvoer voor elekticiteitskabels	35
D317	Waterdichtheid bestaande elementen doorheen ETICS	36
4. Dakbevestigingen		**37**
D400	Aansluiting op een niet geventileerd hellend dak	37
D401	Aansluiting aan een lager gelegen hellend dak	38
D402	A. Plat dak aansluiting	39
D402	B. Plat dak aansluiting	40
D403	Aansluiting isolatie en pleisterwerken op schouwelement	41
D404	Aansluiting op schouw in hellend dak	42
5. Aansluiting ramen en deuren		**43**
D500	Wapening voor hoeken ramen en deuren	43
D501	Waterafloop bij ramen en deuren met Granol'therm Drip PVC	44
D502	Aansluiting dagkanten ramen met Granol'therm Connect	45
D503	Aansluiting dagkanten ramen met dichtingsband	46
D504	Aansluiting ramen zonder dagkant met dichtingsband 2D	47
6. Aansluiting vensterbanken		**48**
D600	Aansluiting vensterbanken aan pleisterwerken	48
D601	Vensterbank Granol'therm Window ALU – 3D	49
D602	Vensterbank Granol'therm Window ALU	50
D603	Vensterbank Granol'therm Window FB – 3D	51
D604	Vensterbank Granol'therm Window FB	52
D605	Vensterbank Granol'therm Window CP – 3D	53
D606	Vensterbank Granol'therm Window CP	54
D607	Vensterbank in beton of blauwsteen – 3D	55
D608	Vensterbank in beton of blauwsteen	56
D609	Vensterbank Granol'therm Window EPS – 3D	57
D610	Vensterbank Granol'therm Window EPS	58
7. Aansluiten zonwering en rolluiken		**59**
D700	Bevestiging geleiding zonwering met Granol'fix DoRondo	59
D701	Aansluiting kast zonwering achter slag	60
D702	Aansluiting kast zonwering voor slag	61
8. Aansluiting balkons en terrassen		**62**
D800	Aansluiting aan een horizontaal gedeelte met verhoogde afdichting	62
D801	Aansluiting op een dakterras	63
D802	Aansluiting aan een dakterras	64
9. Dilatatievoeg		**65**
D900	Dilatatievoeg in gebouw opvangen met Granol'therm Dilat 180 PVC 35 mm	65
D901	Dilatatievoeg in gebouw opvangen met Granol'therm Dilat PVC 35 mm	66
10. Brandweerstand		**67**
D1002	Brandweerstand volgens NBN 713.020 met zonwering achter slag	67
D1003	Brandweerstand volgens NBN 713.020 met zonwering op slag	68
D1004	Brandweerstand volgens NBN 713.020 met zonwering voor slag	69
D1005	Brandweerstand volgens 713.020 boven ramen – ramen voorzien van dagkanten	70
D1006	Brandweerstand volgens 713.020 boven ramen – ramen niet voorzien van dagkanten	71
D1007	Brandweerstand volgens NBN 713.020 boven ramen – ramen voorzien van dagkanten – zijaanzicht	72
D1008	Brandweerstand volgens NBN 713.020 boven ramen – ramen niet voorzien van dagkanten – zijaanzicht	73

Technische tekening – D100

Verlijming – fixering zonder koude brug

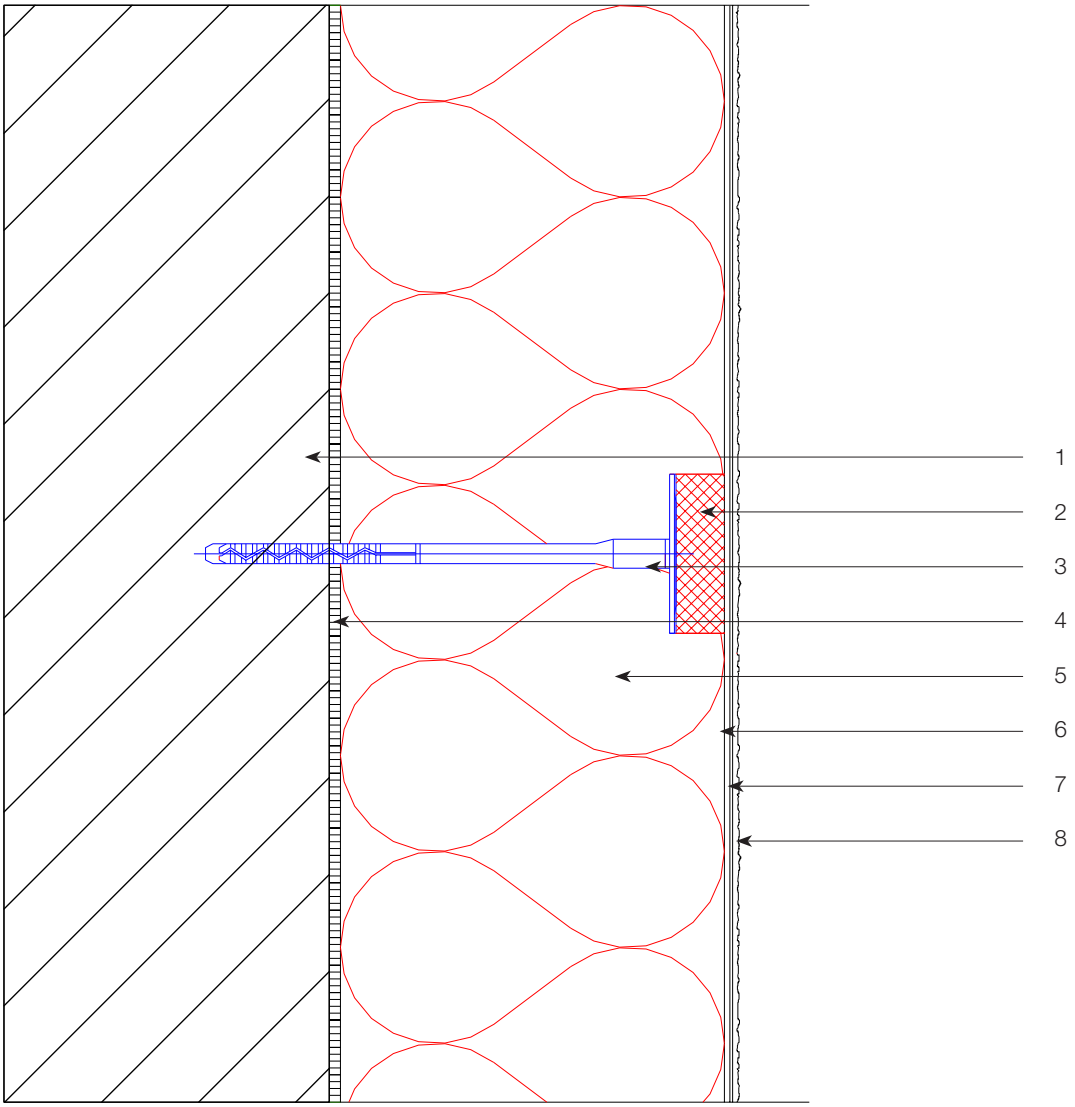

Legende

1. Ondergrond
2. Granol'therm Rondell STR
3. Schroef– of slagplug
4. Granol'therm lijmmortel
5. Granol'therm DP isolatiepaneel
6. Wapeningsmortel Granol'therm
7. Granol'therm wapeningsnet
8. Voorstrijk + afwerking

Deze technische tekening is een algemeen detail type die de opbouw van het gevelisolatiesysteem schematisch weergeeft. Naargelang ontwerpen en/of uitvoering kan dit afwijken van de werkelijke situatie. De tekening dient hierop afgestemd te worden. Toepassing en volledigheid zijn door de plaatser van het betreffende project te controleren. De uitvoeringsrichtlijnen over de aan te brengen materialen dienen gevolgd te worden.

Technische tekening – D101

Bevestiging mechanische verankering op rails

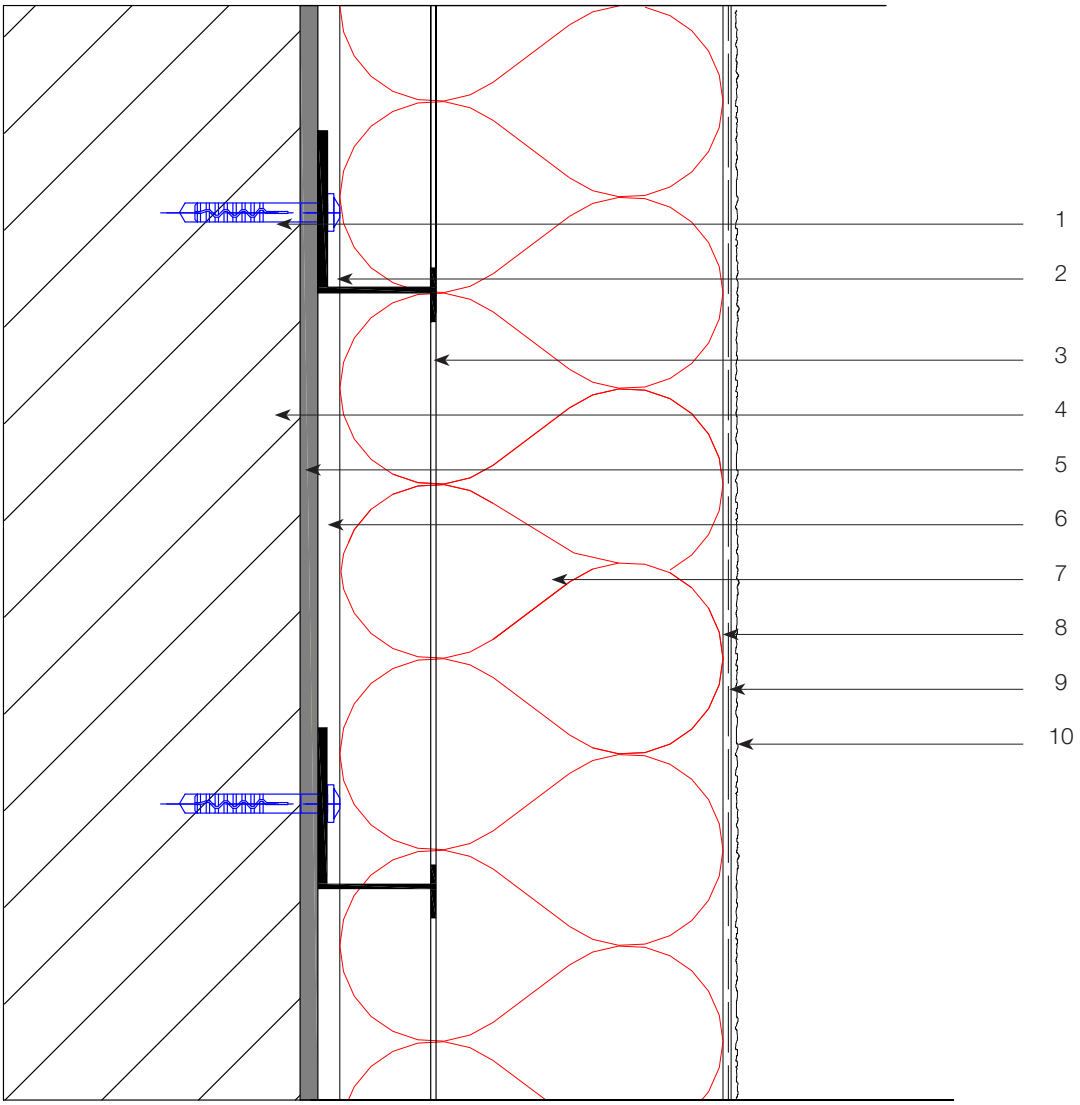

Legende

1. Schroef– of slagplug
2. Granol'therm (horizontaal profiel)
3. Granol'therm (verticaal profiel)
4. Ondergrond
5. Oud pleisterwerk
6. Granol'therm lijmmortel
7. Granol'therm DP Isolatiepaneel
8. Granol'therm wapeningsmortel
9. Granol'therm wapeningsnet
10. Voorstrijk + afwerking

Deze technische tekening is een algemeen detail type die de opbouw van het gevelisolatiesysteem schematisch weergeeft. Naargelang ontwerpen en/of uitvoering kan dit afwijken van de werkelijke situatie. De tekening dient hierop afgestemd te worden. Toepassing en volledigheid zijn door de plaatser van het betreffende project te controleren. De uitvoeringsrichtlijnen over de aan te brengen materialen dienen gevolgd te worden.

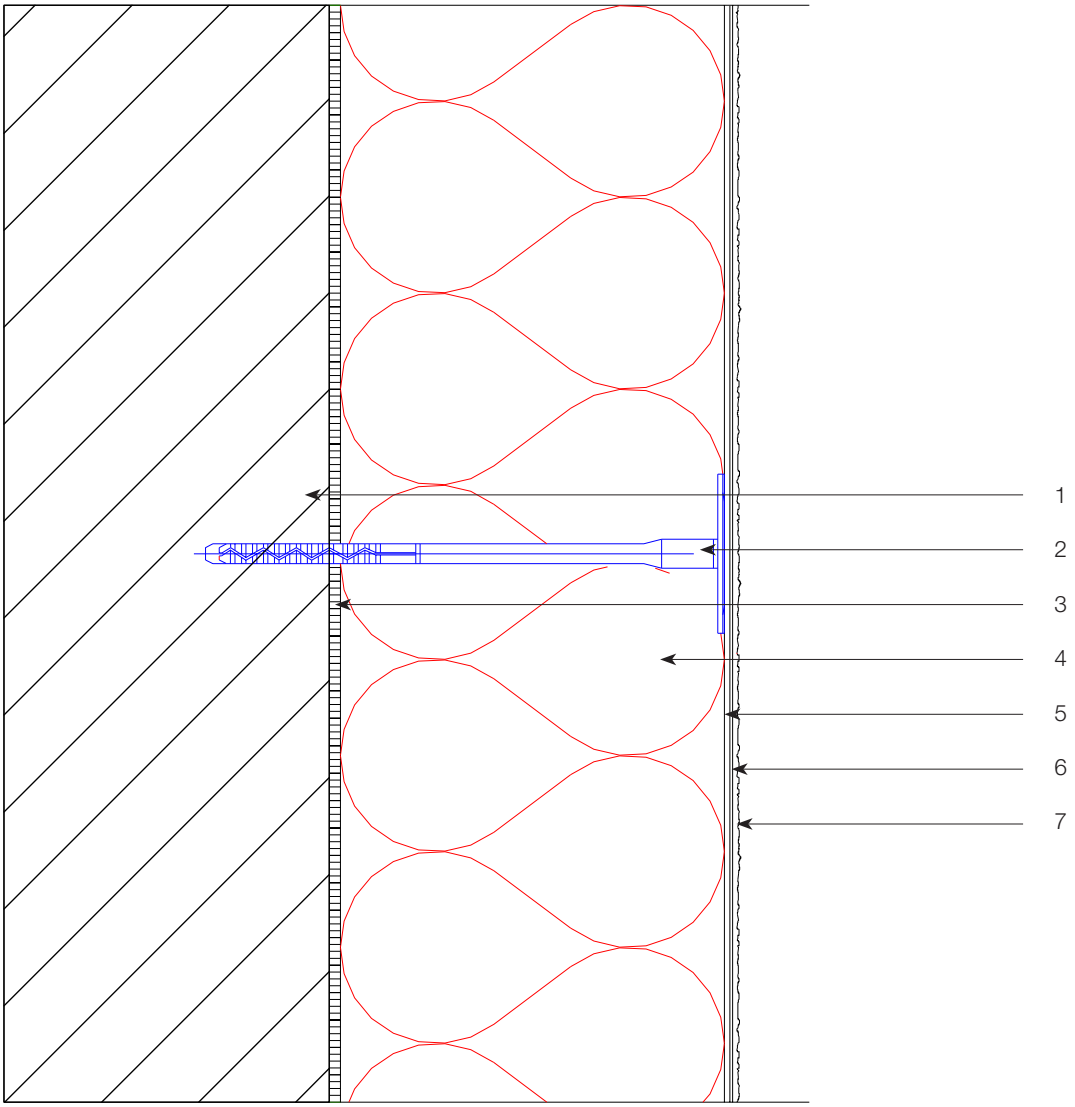

Legende

1. Ondergrond
2. Schroef– of slagplug
3. Granol'therm lijmmortel
4. Granol'therm DP isolatiepaneel
5. Granol'therm wapeningsmortel
6. Granol'therm wapeningsnet
7. Voorstrijk + afwerking

Deze technische tekening is een algemeen detail type die de opbouw van het gevelisolatiesysteem schematisch weergeeft. Naargelang ontwerpen en/of uitvoering kan dit afwijken van de werkelijke situatie. De tekening dient hierop afgestemd te worden. Toepassing en volledigheid zijn door de plaatser van het betreffende project te controleren. De uitvoeringsrichtlijnen over de aan te brengen materialen dienen gevolgd te worden.

Technische tekening – D103

Verlijming van het isolatiesysteem

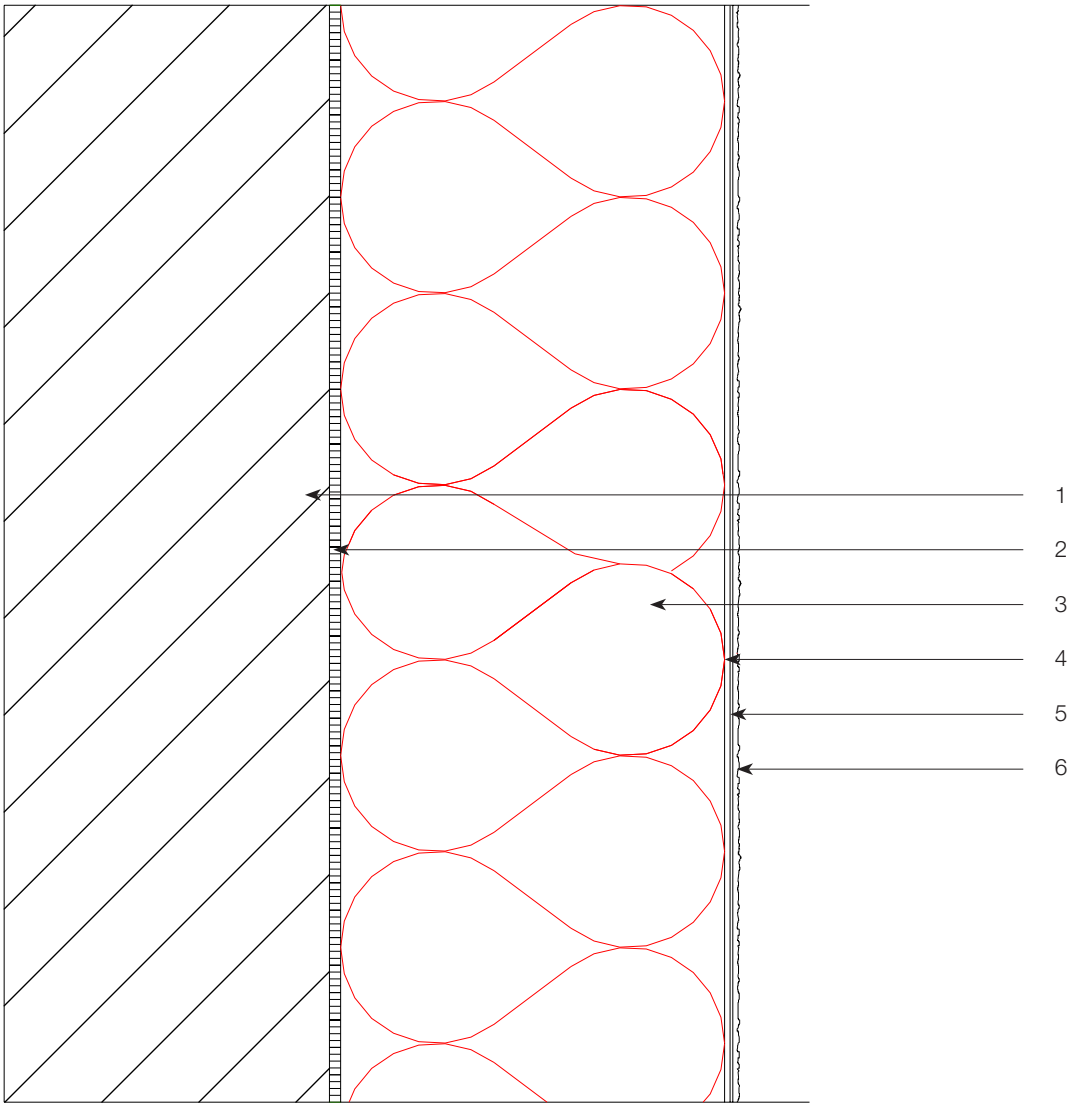

Legende

1. Ondergrond
2. Granol'therm lijmmortel
3. Granol'therm DP isolatiepaneel
4. Granol'therm wapeningsmortel
5. Granol'therm wapeningsnet
6. Voorstrijk + afwerking

Deze technische tekening is een algemeen detail type die de opbouw van het gevelisolatiesysteem schematisch weergeeft. Naargelang ontwerpen en/of uitvoering kan dit afwijken van de werkelijke situatie. De tekening dient hierop afgestemd te worden. Toepassing en volledigheid zijn door de plaatser van het betreffende project te controleren. De uitvoeringsrichtlijnen over de aan te brengen materialen dienen gevolgd te worden.

Technische tekening – D104

Granol'blend

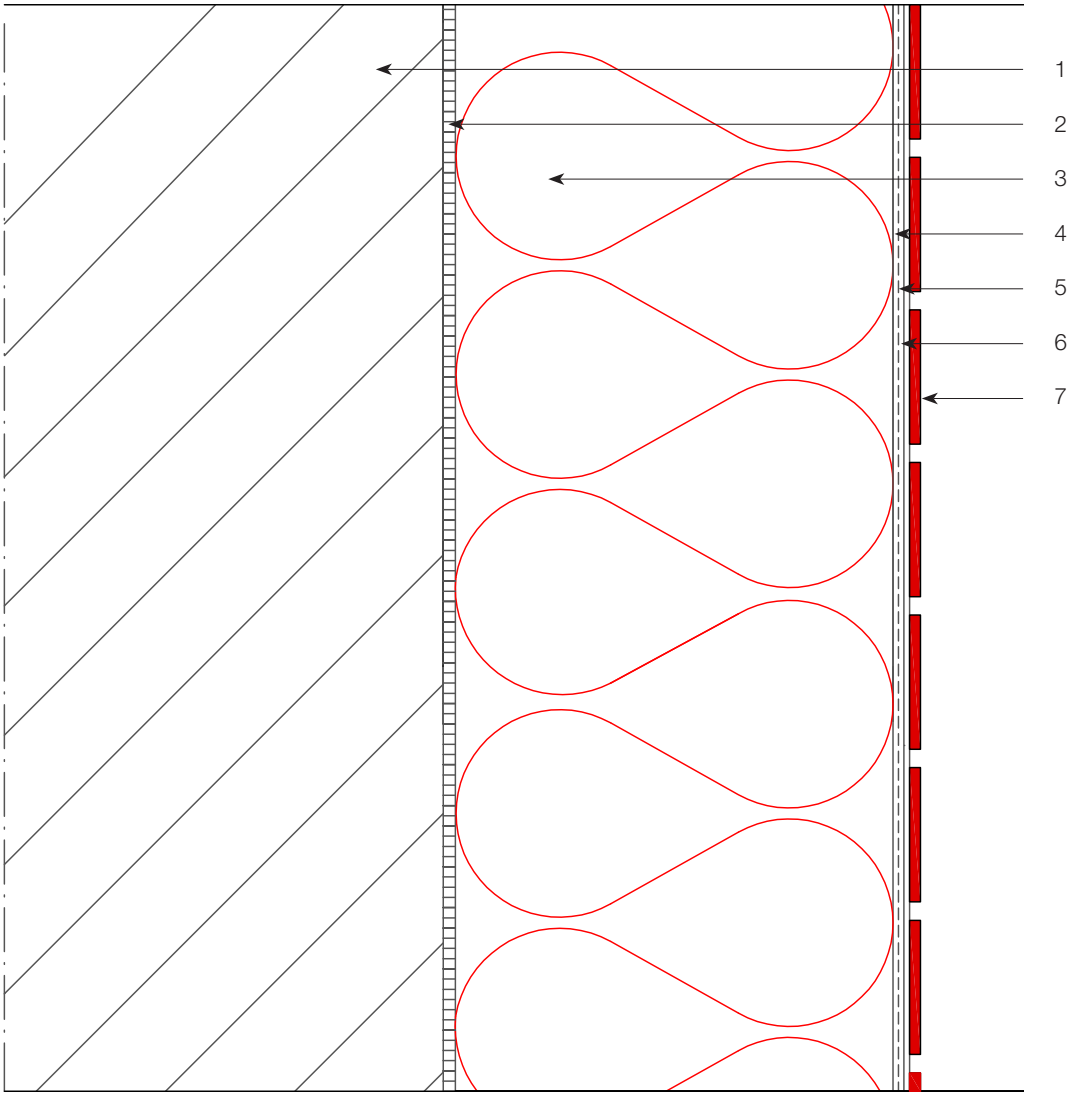

Legende

1. Ondergrond
2. Granol'therm lijmmortel
3. Granol'therm DP Isolatiepaneel
4. Granol'therm wapeningsmortel
5. Granol'therm wapeningsnet
6. Granol'blend AM
7. Granol'blend FV

Deze technische tekening is een algemeen detail type die de opbouw van het gevelisolatiesysteem schematisch weergeeft. Naargelang ontwerpen en/of uitvoering kan dit afwijken van de werkelijke situatie. De tekening dient hierop afgestemd te worden. Toepassing en volledigheid zijn door de plaatser van het betreffende project te controleren. De uitvoeringsrichtlijnen over de aan te brengen materialen dienen gevolgd te worden.

Technische tekening – D105

Granobrick

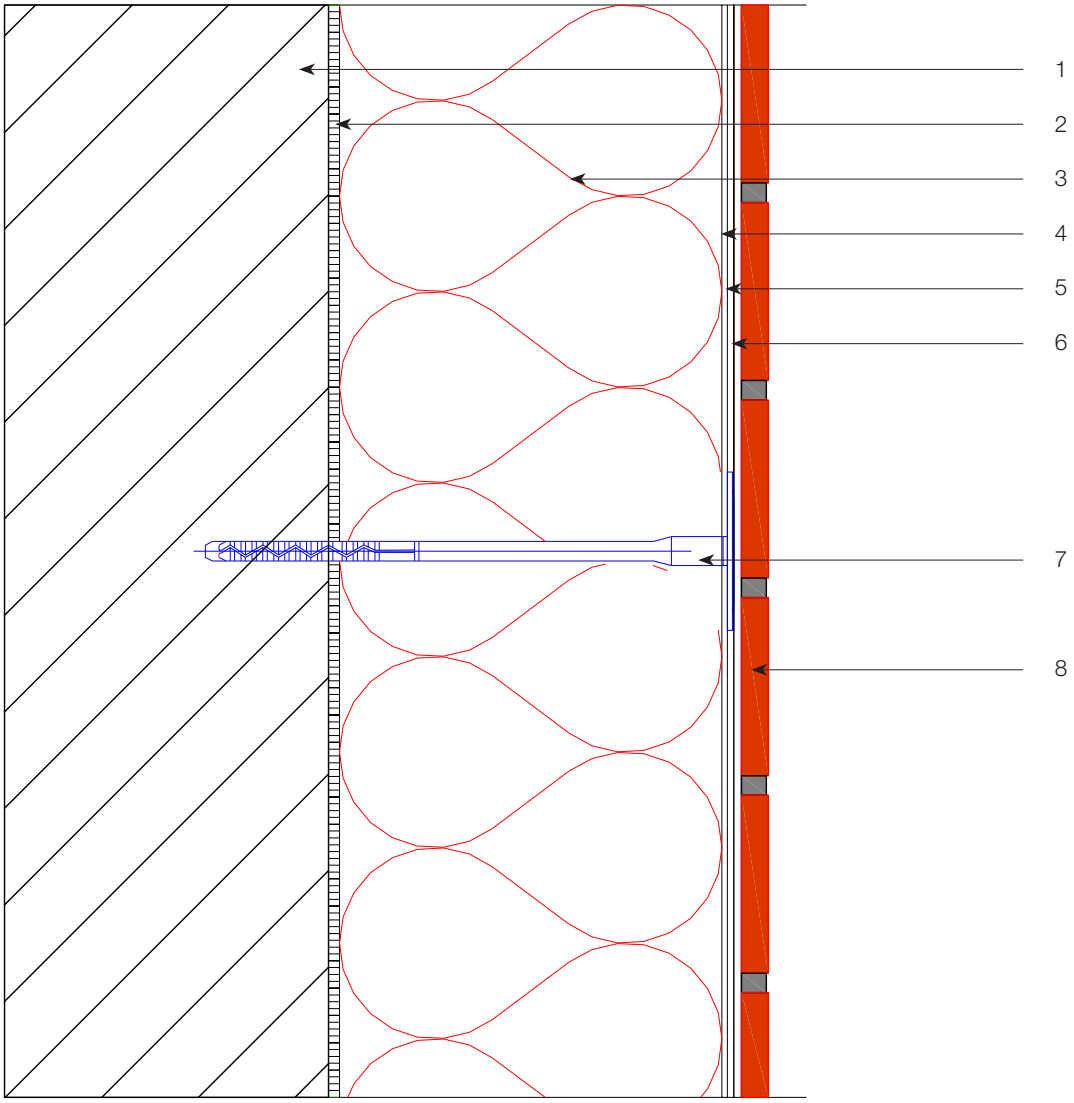

Legende

1. Ondergrond
2. Granol'therm lijmmortel
3. Granol'therm DP isolatiepaneel
4. Granol'therm wapeningsmortel
5. Granol'therm wapeningsnet
6. Granol'therm Brickstick (of KM–80)
7. Schroefplug (verankerd doorheen het wapeningsnet)
8. Granobrick

Deze technische tekening is een algemeen detail type die de opbouw van het gevelisolatiesysteem schematisch weergeeft. Naargelang ontwerpen en/of uitvoering kan dit afwijken van de werkelijke situatie. De tekening dient hierop afgestemd te worden. Toepassing en volledigheid zijn door de plaatser van het betreffende project te controleren. De uitvoeringsrichtlijnen over de aan te brengen materialen dienen gevolgd te worden.

Technische tekening – D200

Ondergrondse toepassing zonder startprofiel

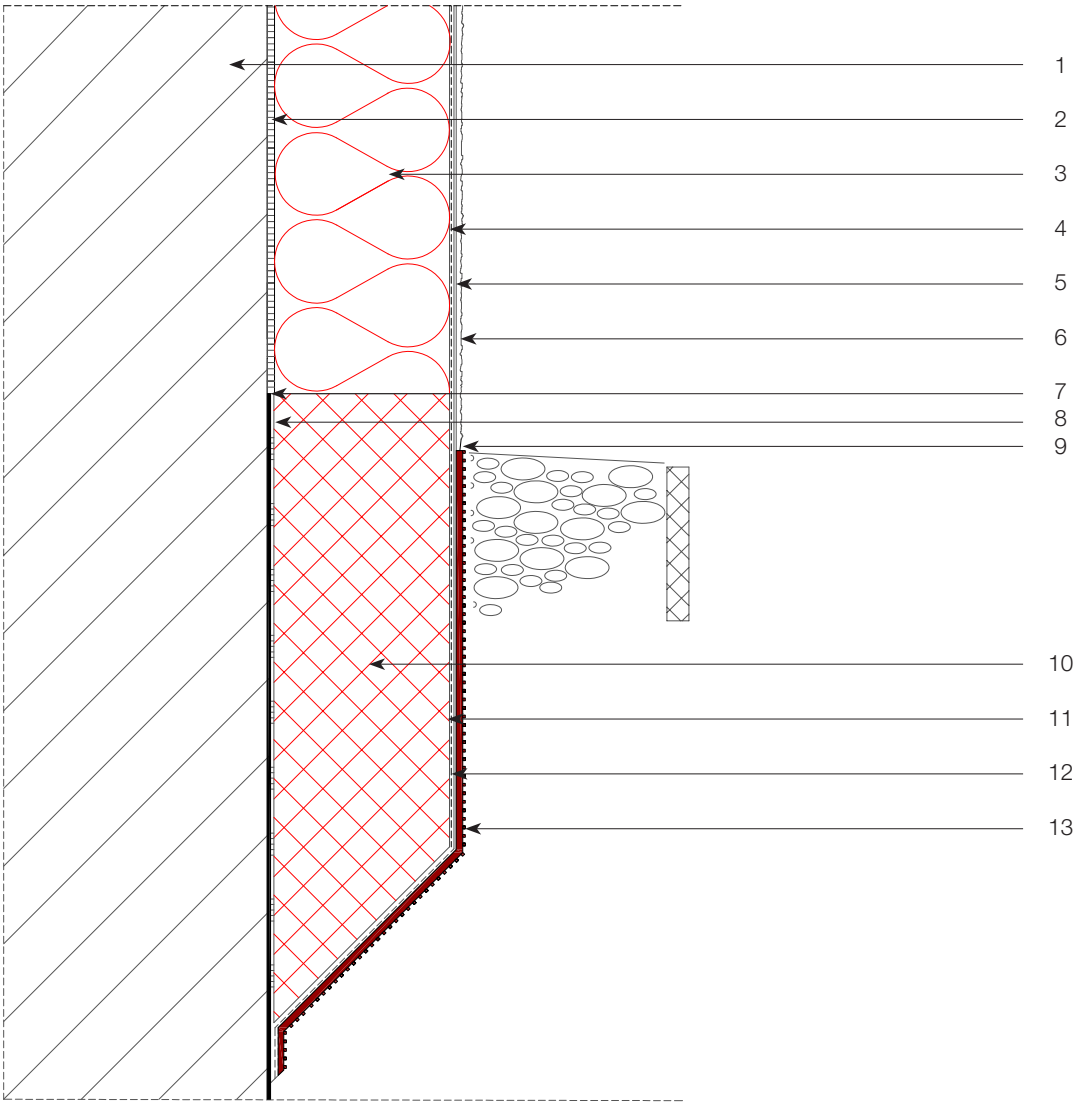

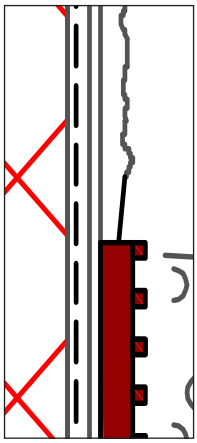

Dubbel wapeningsnet voorzien

Legende

1. Ondergrond
2. Granol'therm lijmmortel
3. Granol'therm DP isolatiepaneel
4. Granol'therm wapeningsmortel
5. Granol'therm wapeningsnet
6. Voorstrijk + afwerking
7. Waterdichtheid
8. Granol'therm DS + Cement
9. Voorstrijk + afwerking
10. Granol'therm DP 133/134
11. Granol'therm DS + Cement
12. Granol'therm wapeningsnet
13. Grondwater drainage

Deze technische tekening is een algemeen detail type die de opbouw van het gevelisolatiesysteem schematisch weergeeft. Naargelang ontwerpen en/of uitvoering kan dit afwijken van de werkelijke situatie. De tekening dient hierop afgestemd te worden. Toepassing en volledigheid zijn door de plaatser van het betreffende project te controleren. De uitvoeringsrichtlijnen over de aan te brengen materialen dienen gevolgd te worden.

Technische tekening – D201

Bovengrondse toepassing met startprofiel

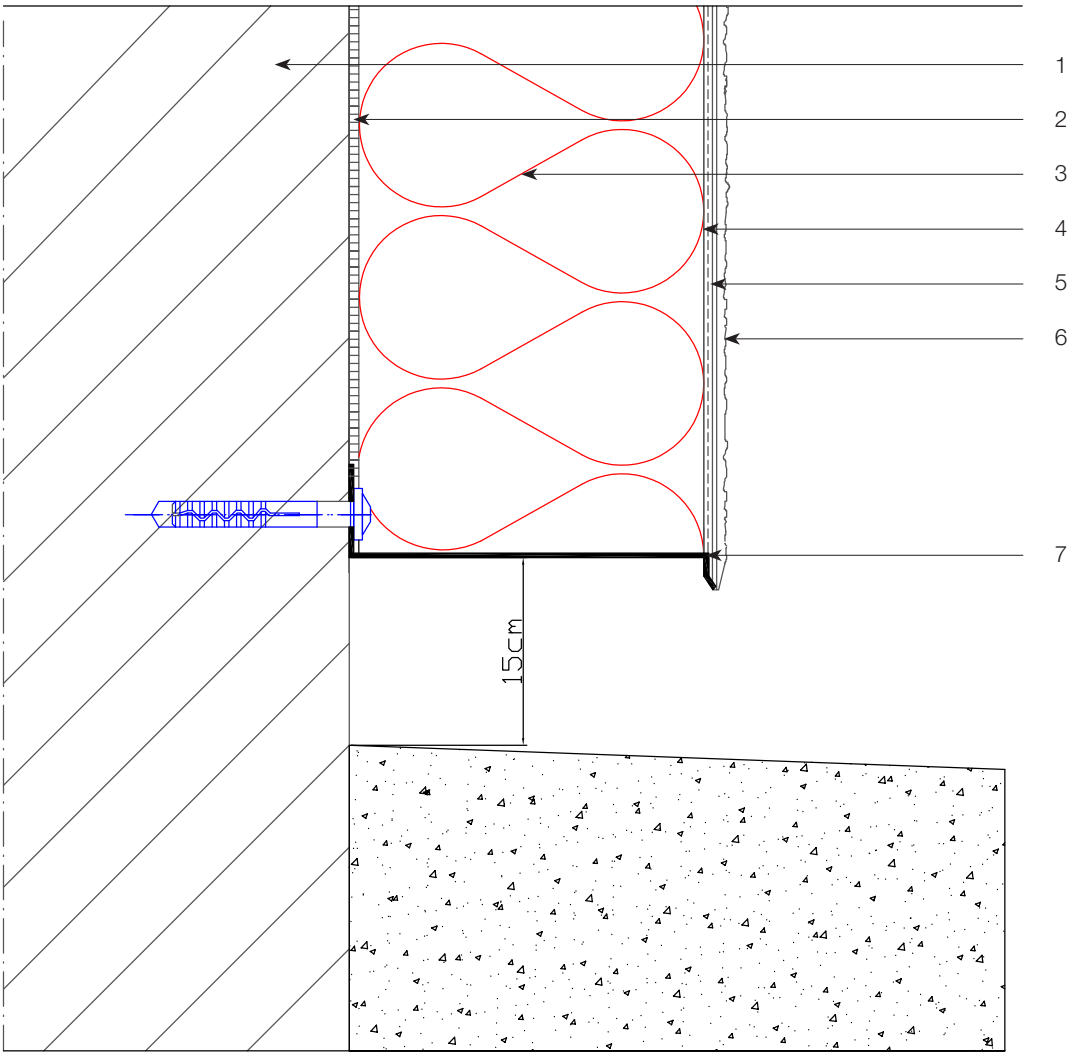

Legende

1. Ondergrond
2. Granol'therm lijmmortel
3. Granol'therm DP isolatiepaneel
4. Granol'therm wapeningsmortel
5. Granol'therm wapeningsnet
6. Voorstrijk + afwerking
7. Granol'therm sokkelprofiel + Granol'therm Clips

Deze technische tekening is een algemeen detail type die de opbouw van het gevelisolatiesysteem schematisch weergeeft. Naargelang ontwerpen en/of uitvoering kan dit afwijken van de werkelijke situatie. De tekening dient hierop afgestemd te worden. Toepassing en volledigheid zijn door de plaatser van het betreffende project te controleren. De uitvoeringsrichtlijnen over de aan te brengen materialen dienen gevolgd te worden.

Technische tekening – D202

Ondergrondse toepassing met startprofiel

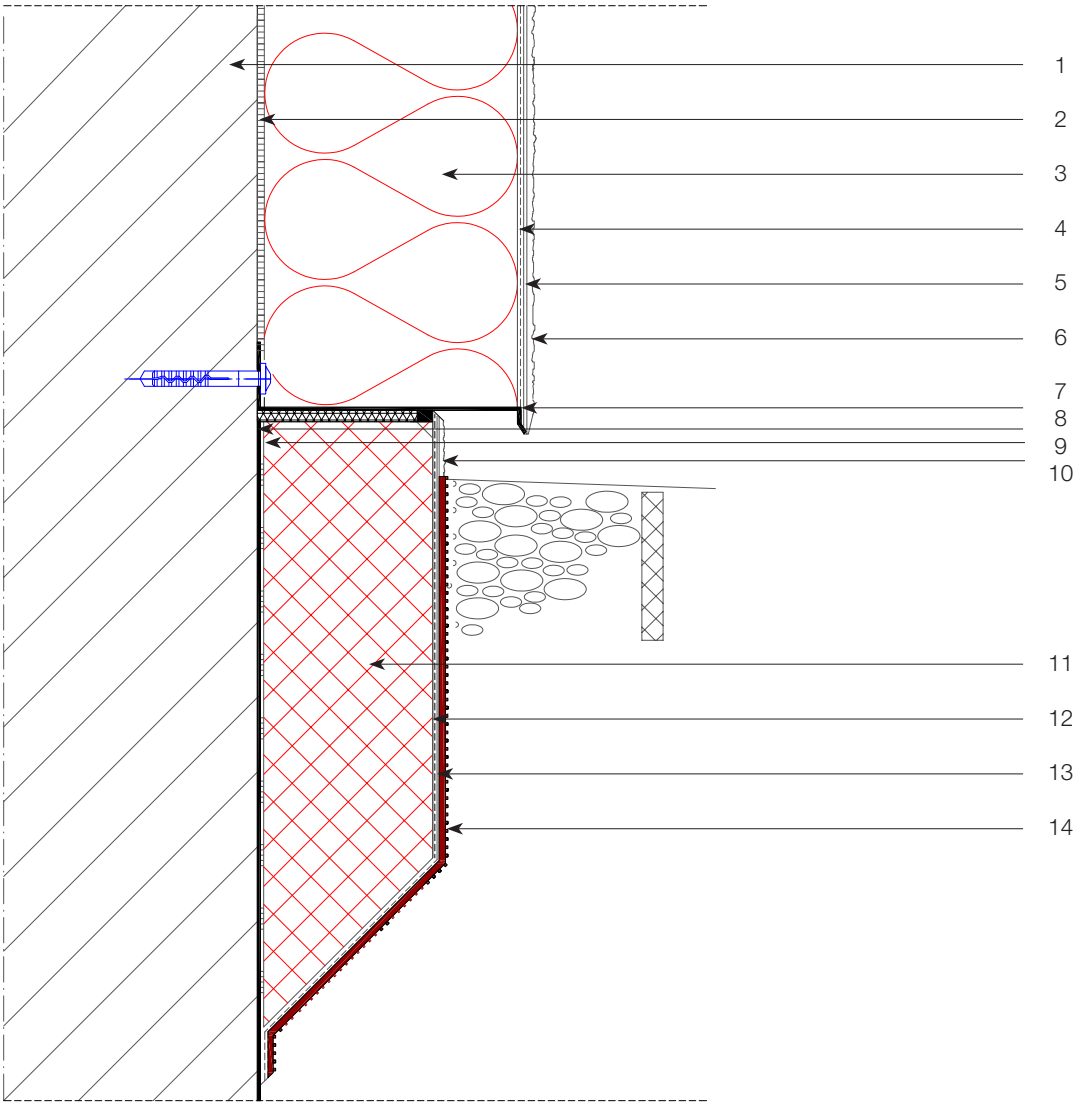

Legende

1. Ondergrond
2. Granol'therm lijmmortel
3. Granol'therm DP isolatiepaneel
4. Granol'therm wapeningsmortel
5. Granol'therm wapeningsnet
6. Voorstrijk + afwerking
7. Granol'therm sokkelprofiel + Granol'therm Clips
8. Waterdichtheid
9. Granol'therm DS + Cement
10. Voorstrijk + afwerking
11. Granol'therm DP 133/134
12. Granol'therm DS + Cement
13. Granol'therm wapeningsnet
14. Grondwater drainage

Deze technische tekening is een algemeen detail type die de opbouw van het gevelisolatiesysteem schematisch weergeeft. Naargelang ontwerpen en/of uitvoering kan dit afwijken van de werkelijke situatie. De tekening dient hierop afgestemd te worden. Toepassing en volledigheid zijn door de plaatser van het betreffende project te controleren. De uitvoeringsrichtlijnen over de aan te brengen materialen dienen gevolgd te worden.

Technische tekening – D203

Bovengrondse toespassing met bestaande balkons of terrassen

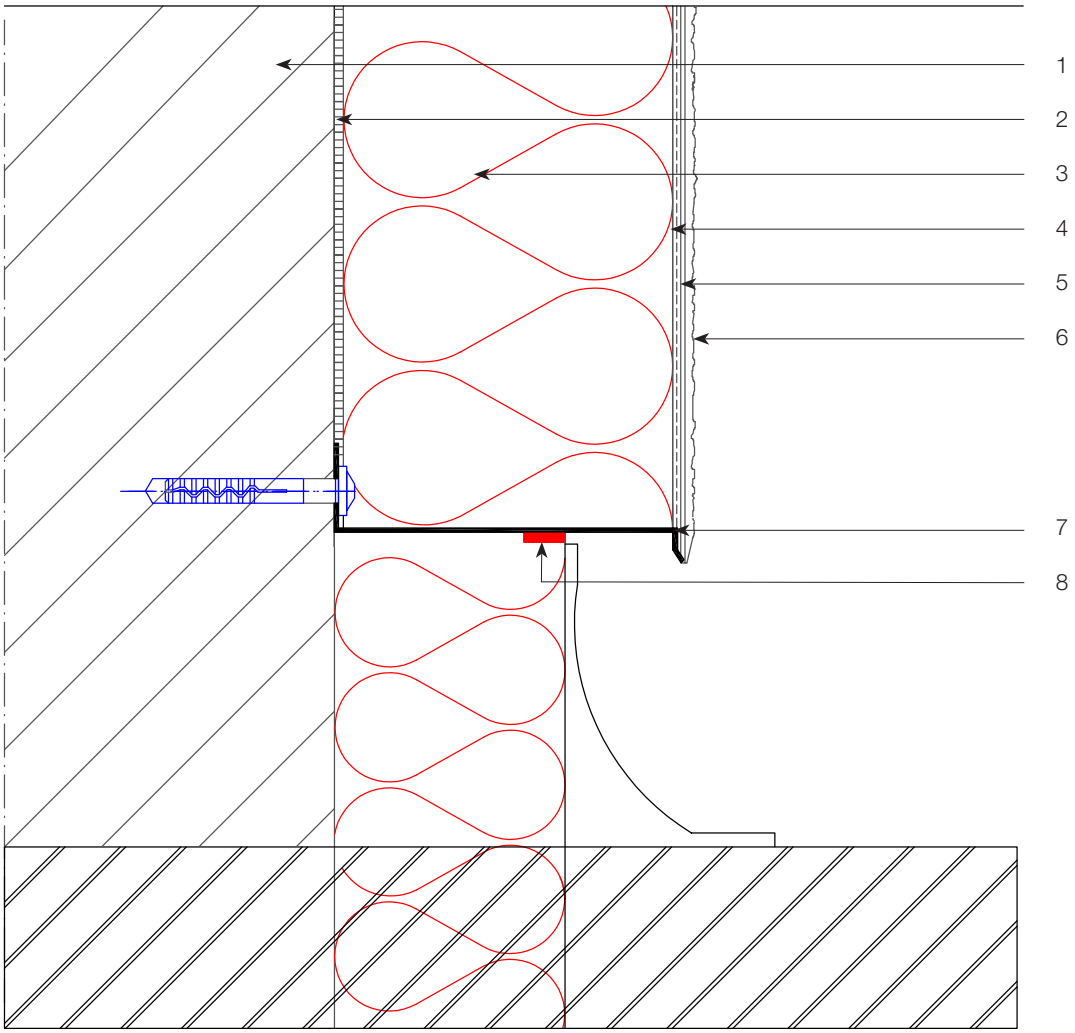

Legende

1. Ondergrond
2. Granol'therm lijmmortel
3. Granol'therm DP isolatiepaneel
4. Granol'therm wapeningsmortel
5. Granol'therm wapeningsnet
6. Voorstrijk + afwerking
7. Granol'therm sokkelprofiel + Granol'therm Clips
8. Dichtingsband 2D

Deze technische tekening is een algemeen detail type die de opbouw van het gevelisolatiesysteem schematisch weergeeft. Naargelang ontwerpen en/of uitvoering kan dit afwijken van de werkelijke situatie. De tekening dient hierop afgestemd te worden. Toepassing en volledigheid zijn door de plaatser van het betreffende project te controleren. De uitvoeringsrichtlijnen over de aan te brengen materialen dienen gevolgd te worden.

Technische tekening – D204

Bijkomende isolatiewerken op bestaand systeem

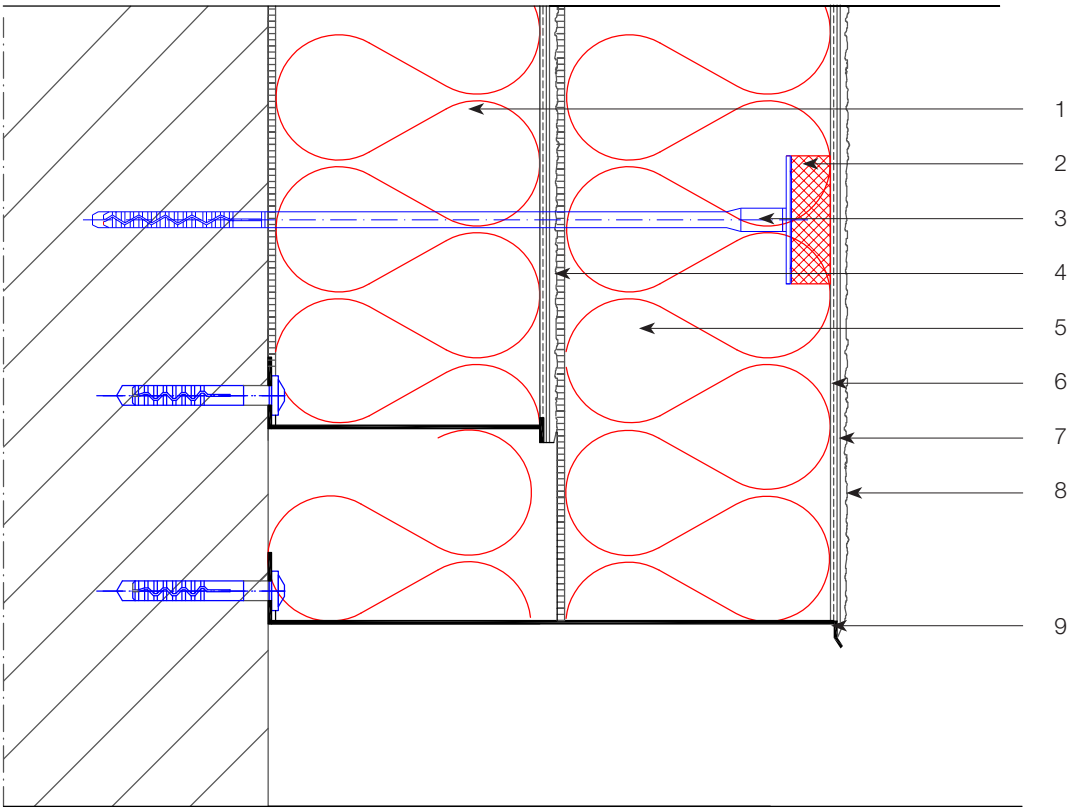

Legende

1. Bestaand pleisterwerk
2. Granol'therm Rondell STR
3. Schroef– of slagplug
4. Granol'therm lijmmortel
5. Granol'therm DP isolatiepaneel
6. Granol'therm wapeningsmortel
7. Granol'therm wapeningsnet
8. Voorstrijk + afwerking
9. Granol'therm sokkelprofiel + Granol'therm Clips

Deze technische tekening is een algemeen detail type die de opbouw van het gevelisolatiesysteem schematisch weergeeft. Naargelang ontwerpen en/of uitvoering kan dit afwijken van de werkelijke situatie. De tekening dient hierop afgestemd te worden. Toepassing en volledigheid zijn door de plaatser van het betreffende project te controleren. De uitvoeringsrichtlijnen over de aan te brengen materialen dienen gevolgd te worden.

Technische tekening – D205

Start met Granol'therm Plinth FB – 30 cm

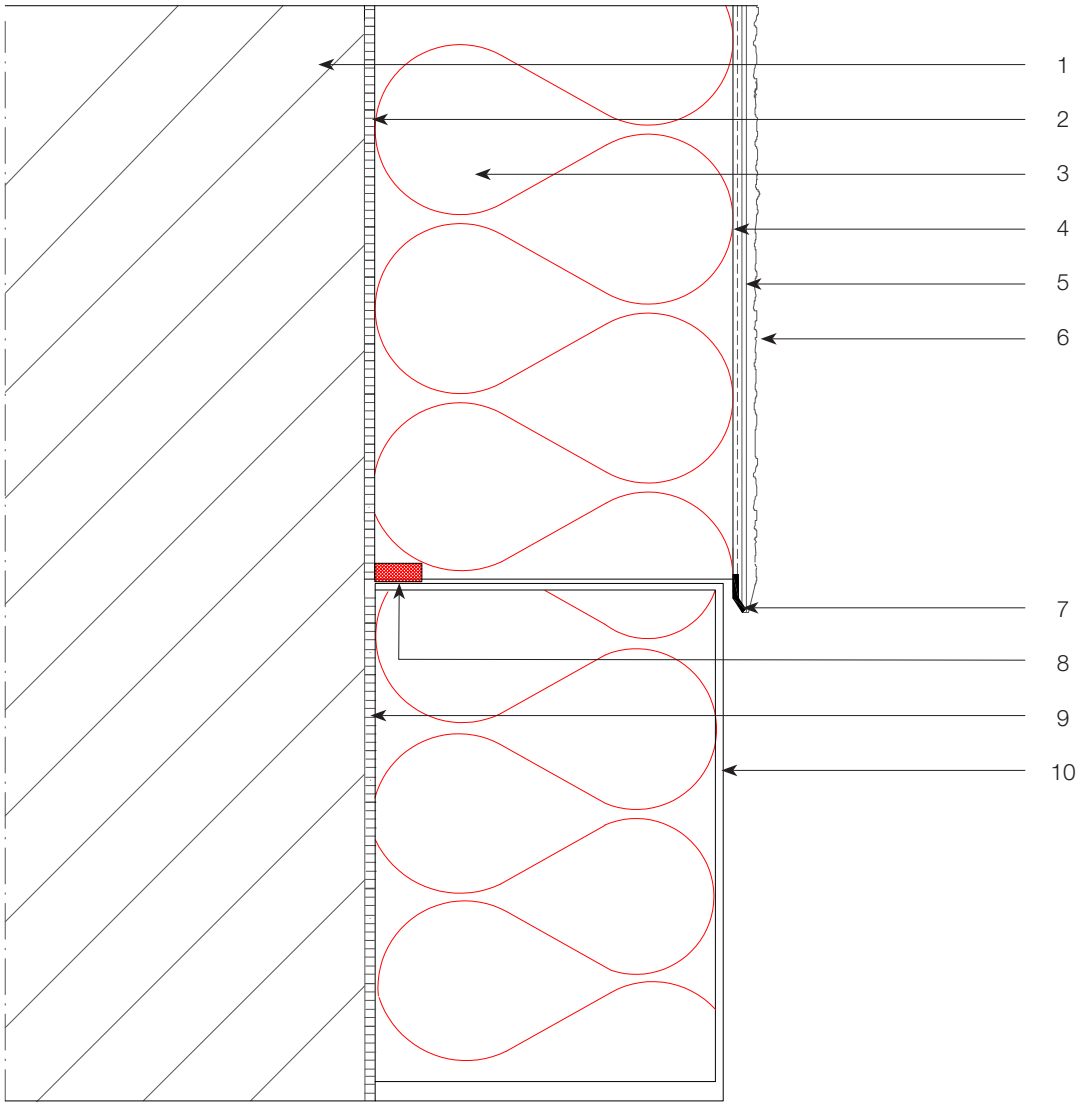

Legende

1. Ondergrond
2. Granol'therm lijmmortel
3. Granol'therm DP isolatiepaneel
4. Granol'therm wapeningsmortel
5. Granol'therm wapeningsnet
6. Voorstrijk + afwerking
7. Granol'therm stop PVC
8. Dichtingsband
9. Granol'therm lijmmortel
10. Granol'therm Plinth FB – 30 cm

Deze technische tekening is een algemeen detail type die de opbouw van het gevelisolatiesysteem schematisch weergeeft. Naargelang ontwerpen en/of uitvoering kan dit afwijken van de werkelijke situatie. De tekening dient hierop afgestemd te worden. Toepassing en volledigheid zijn door de plaatser van het betreffende project te controleren. De uitvoeringsrichtlijnen over de aan te brengen materialen dienen gevolgd te worden.

Technische tekening – D206

Start met Granol'therm Plinth FB – 15 cm

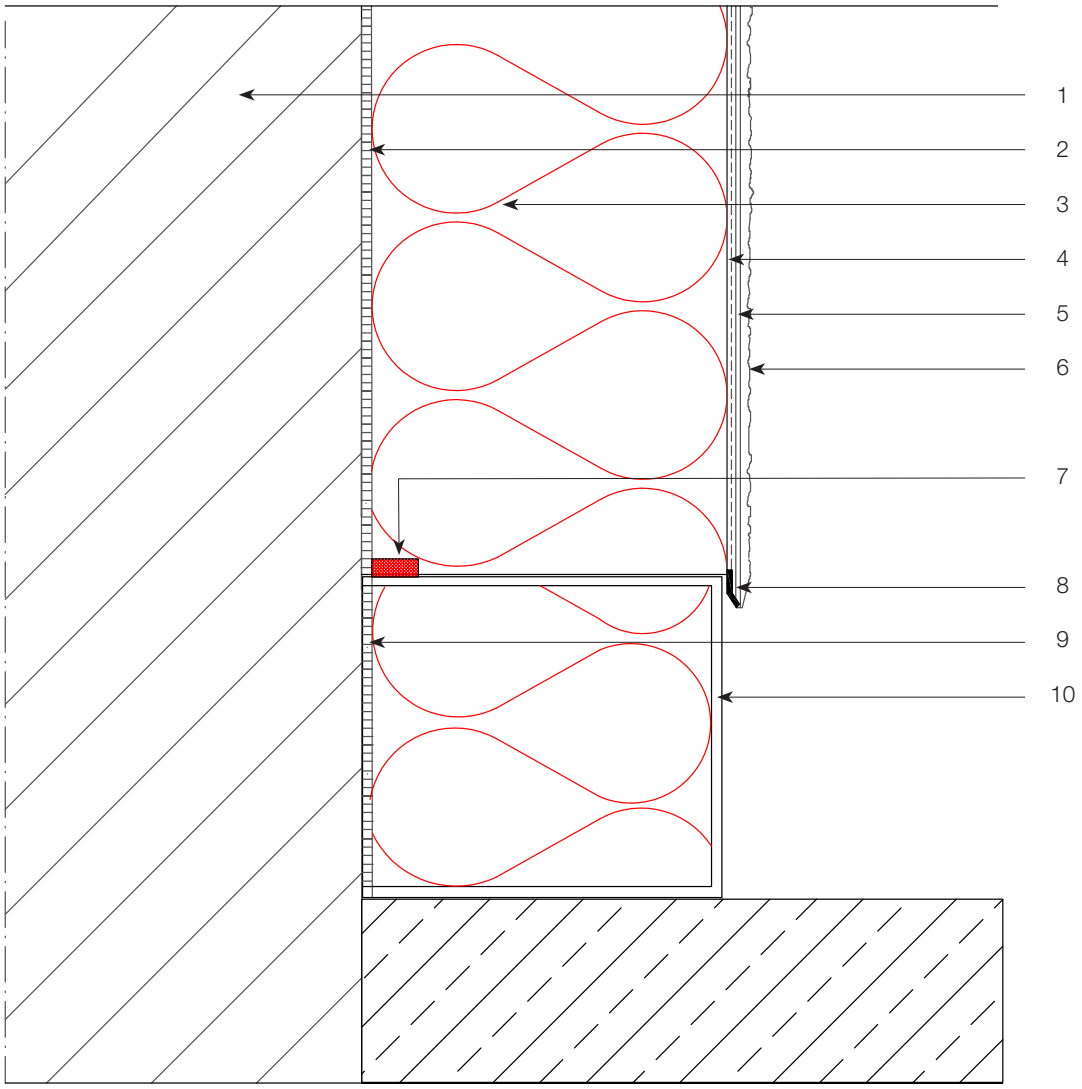

Legende

1. Ondergrond
2. Granol'therm lijmmortel
3. Granol'therm DP isolatiepaneel
4. Granol'therm wapeningsmortel
5. Granol'therm wapeningsnet
6. Voorstrijk + afwerking
7. Dichtingsband
8. Granol'therm stop PVC
9. Granol'therm lijmmortel
10. Granol'therm Plinth FB – 15 cm

Deze technische tekening is een algemeen detail type die de opbouw van het gevelisolatiesysteem schematisch weergeeft. Naargelang ontwerpen en/of uitvoering kan dit afwijken van de werkelijke situatie. De tekening dient hierop afgestemd te worden. Toepassing en volledigheid zijn door de plaatser van het betreffende project te controleren. De uitvoeringsrichtlijnen over de aan te brengen materialen dienen gevolgd te worden.

Technische tekening – D207

Start met Granol'therm Plinth CP

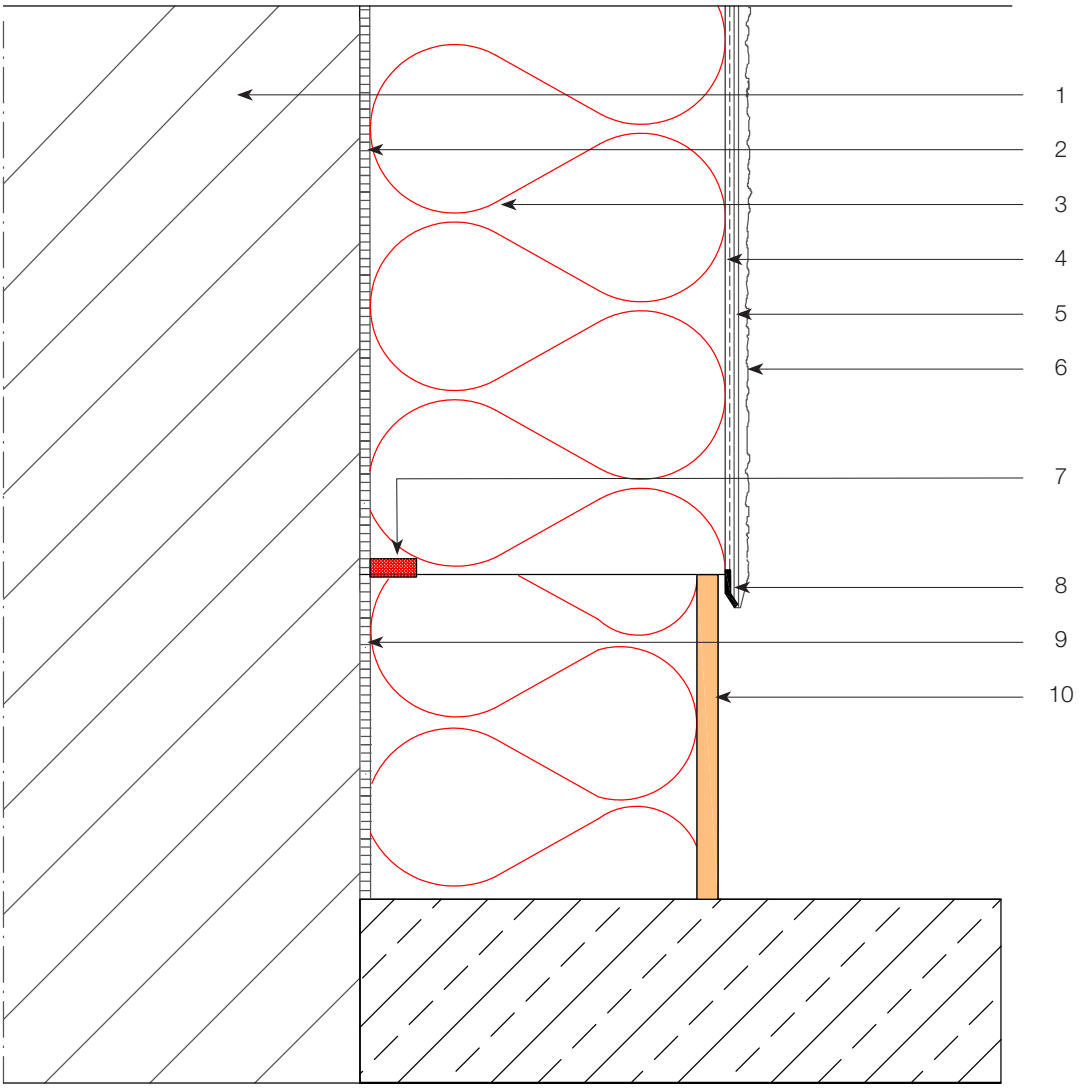

Legende

1. Ondergrond
2. Granol'therm lijmmortel
3. Granol'therm DP isolatiepaneel
4. Granol'therm wapeningsmortel
5. Granol'therm wapeningsnet
6. Voorstrijk + afwerking
7. Dichtingsband
8. Granol'therm stop PVC
9. PU lijm
10. Granol'therm Plinth CP

Deze technische tekening is een algemeen detail type die de opbouw van het gevelisolatiesysteem schematisch weergeeft. Naargelang ontwerpen en/of uitvoering kan dit afwijken van de werkelijke situatie. De tekening dient hierop afgestemd te worden. Toepassing en volledigheid zijn door de plaatser van het betreffende project te controleren. De uitvoeringsrichtlijnen over de aan te brengen materialen dienen gevolgd te worden.

Technische tekening – D300

Randaansluiting bestaande structuur

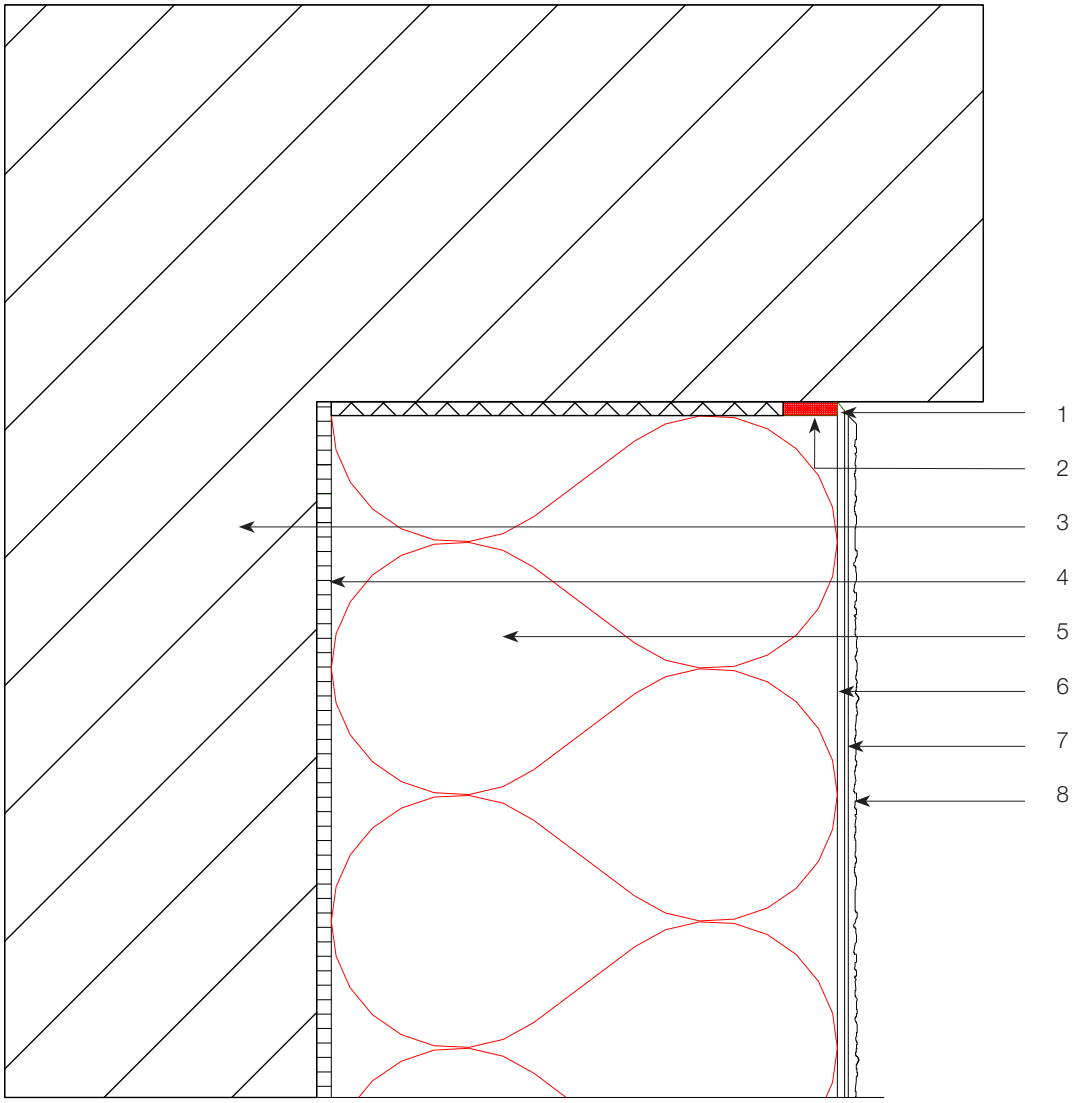

Legende

1. Afgeschuind pleisterwerk nodig voor dilatatie
2. Dichtingsband 2D
3. Ondergrond
4. Granol'therm lijmmortel
5. Granol'therm DP isolatiepaneel
6. Granol'therm wapeningsmortel
7. Granol'therm wapeningsnet
8. Voorstrijk + Afwerking

Deze technische tekening is een algemeen detail type die de opbouw van het gevelisolatiesysteem schematisch weergeeft. Naargelang ontwerpen en/of uitvoering kan dit afwijken van de werkelijke situatie. De tekening dient hierop afgestemd te worden. Toepassing en volledigheid zijn door de plaatser van het betreffende project te controleren. De uitvoeringsrichtlijnen over de aan te brengen materialen dienen gevolgd te worden.

Technische tekening – D301

Geïsoleerde pleisterwerken aansluiten aan onderkant balkon

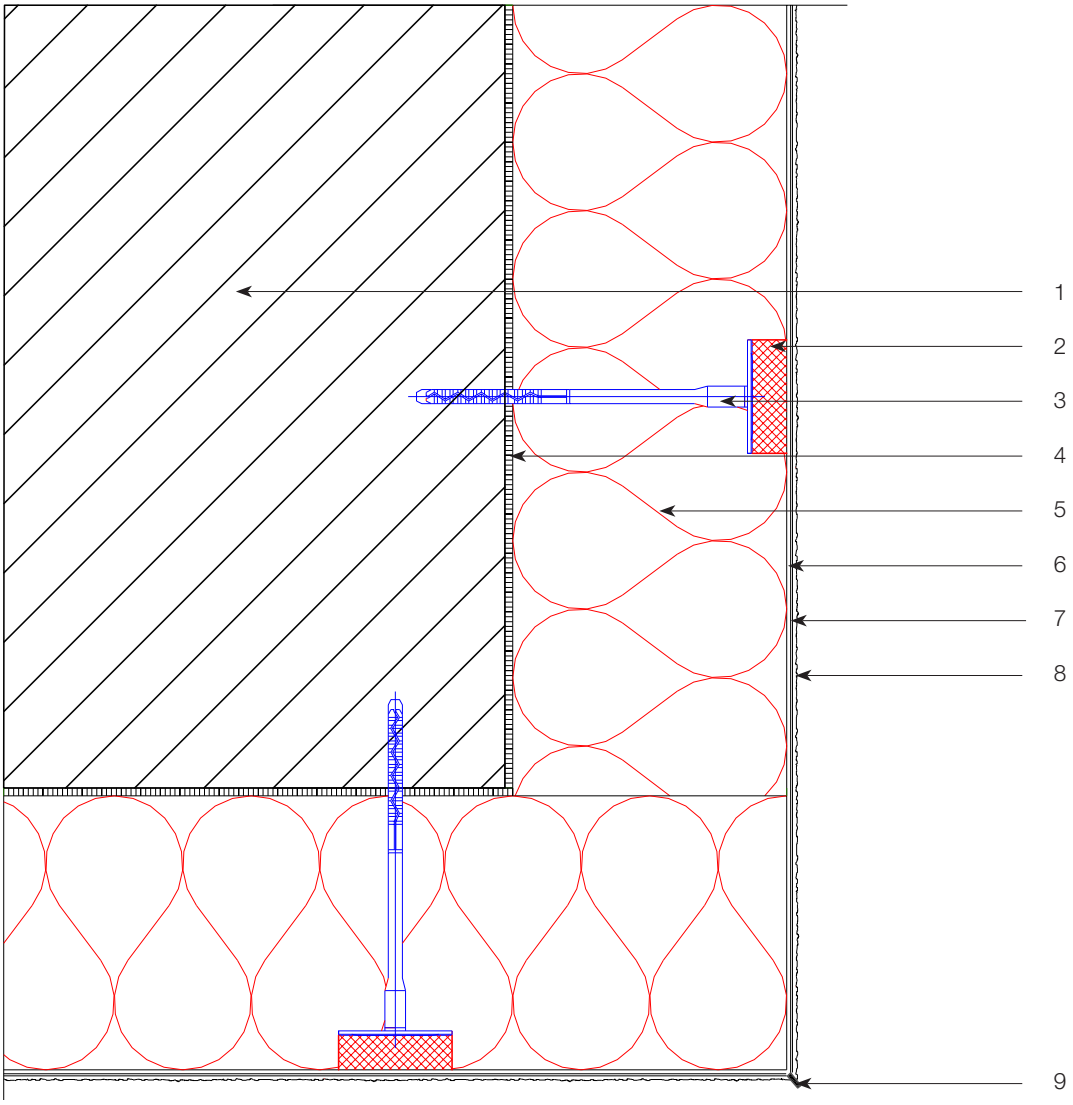

Legende

1. Ondergrond
2. Granol'therm Rondell STR
3. Schroef– of slagplug
4. Granol'therm lijmmortel
5. Granol'therm DP isolatiepaneel
6. Granol'therm wapeningsmortel
7. Granol'therm wapeningsnet
8. Voorstrijk + afwerking
9. Granol'therm Drip PVC

Deze technische tekening is een algemeen detail type die de opbouw van het gevelisolatiesysteem schematisch weergeeft. Naargelang ontwerpen en/of uitvoering kan dit afwijken van de werkelijke situatie. De tekening dient hierop afgestemd te worden. Toepassing en volledigheid zijn door de plaatser van het betreffende project te controleren. De uitvoeringsrichtlijnen over de aan te brengen materialen dienen gevolgd te worden.

Technische tekening – D302

Aansluiting op uitsprong in bestaande structuur

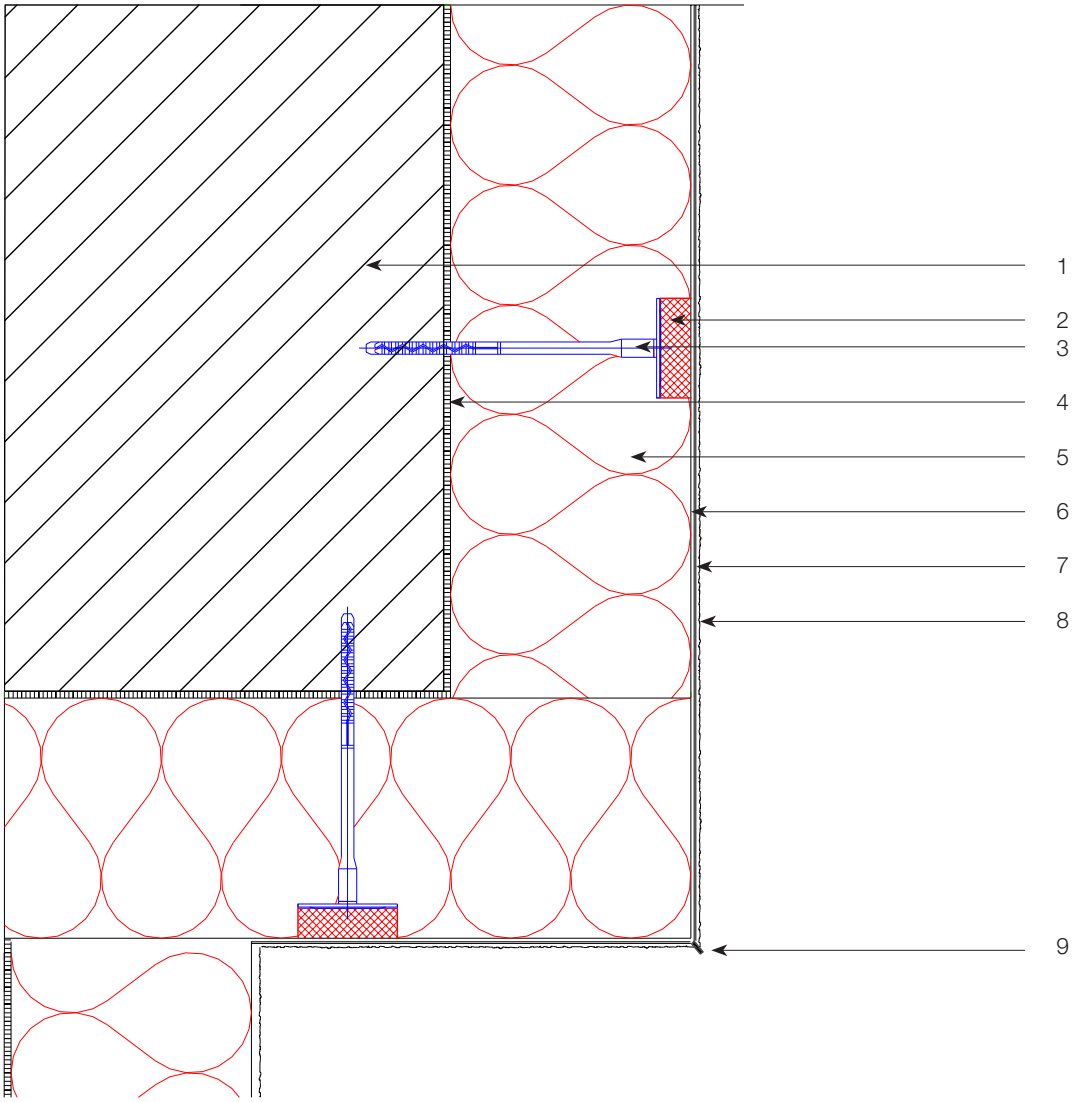

Legende

1. Ondergrond
2. Granol'therm Rondell STR
3. Schroef– of slagplug
4. Granol'therm lijmmortel
5. Granol'therm DP isolatiepaneel
6. Granol'therm wapeningsmortel
7. Granol'therm wapeningsnet
8. Voorstrijk + afwerking
9. Granol'therm Drip PVC

Deze technische tekening is een algemeen detail type die de opbouw van het gevelisolatiesysteem schematisch weergeeft. Naargelang ontwerpen en/of uitvoering kan dit afwijken van de werkelijke situatie. De tekening dient hierop afgestemd te worden. Toepassing en volledigheid zijn door de plaatser van het betreffende project te controleren. De uitvoeringsrichtlijnen over de aan te brengen materialen dienen gevolgd te worden.

Technische tekening – D303

Zijdelingse stop volgens horizontale bevestiging

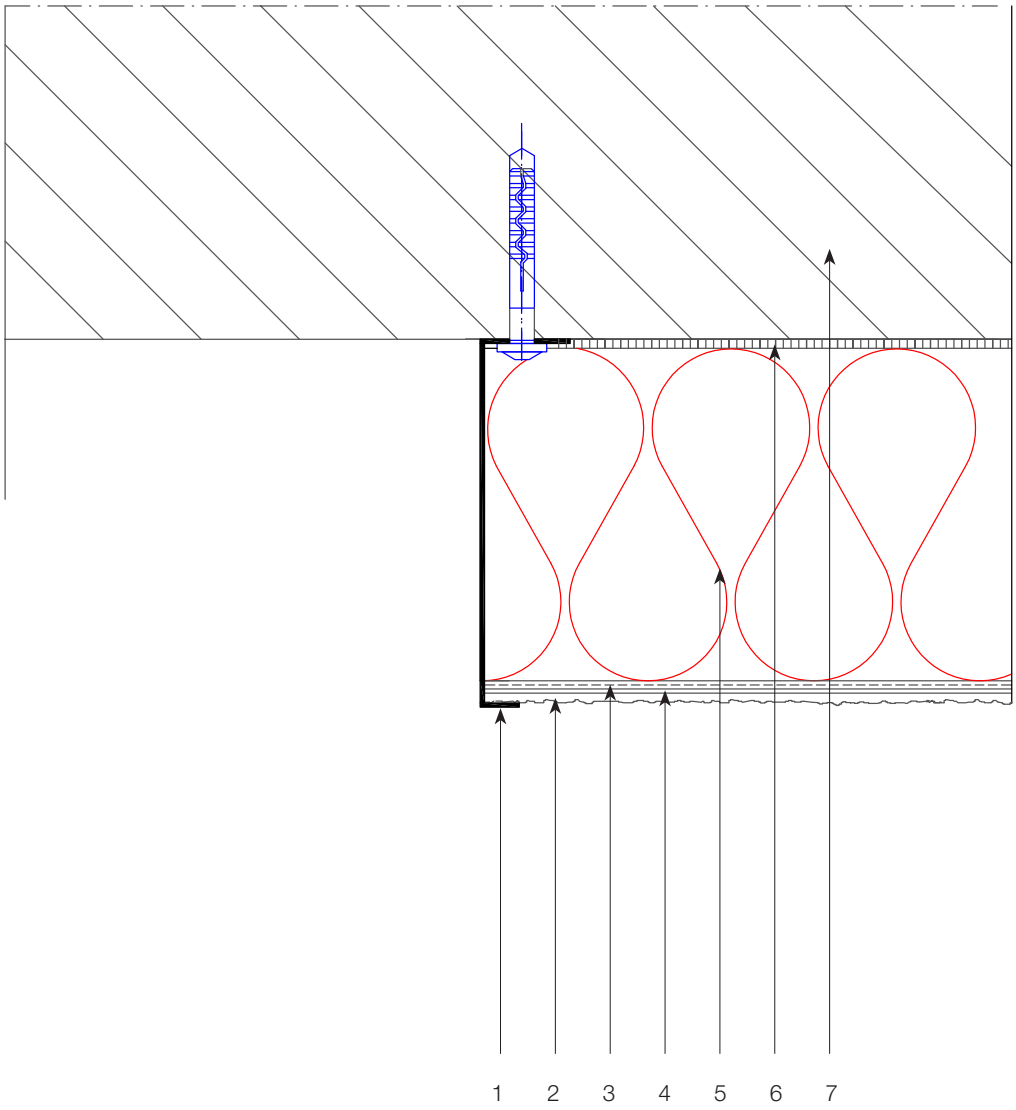

Legende

1. Granol'therm Stop Alu
2. Voorstrijk + afwerking
3. Granol'therm wapeningsnet
4. Granol'therm wapeningsmortel
5. Granol'therm DP isolatiepaneel
6. Granol'therm lijmmortel
7. Ondergrond

Deze technische tekening is een algemeen detail type die de opbouw van het gevelisolatiesysteem schematisch weergeeft. Naargelang ontwerpen en/of uitvoering kan dit afwijken van de werkelijke situatie. De tekening dient hierop afgestemd te worden. Toepassing en volledigheid zijn door de plaatser van het betreffende project te controleren. De uitvoeringsrichtlijnen over de aan te brengen materialen dienen gevolgd te worden.

Technische tekening – D304

Aansluiting op bestaande betonstructuur

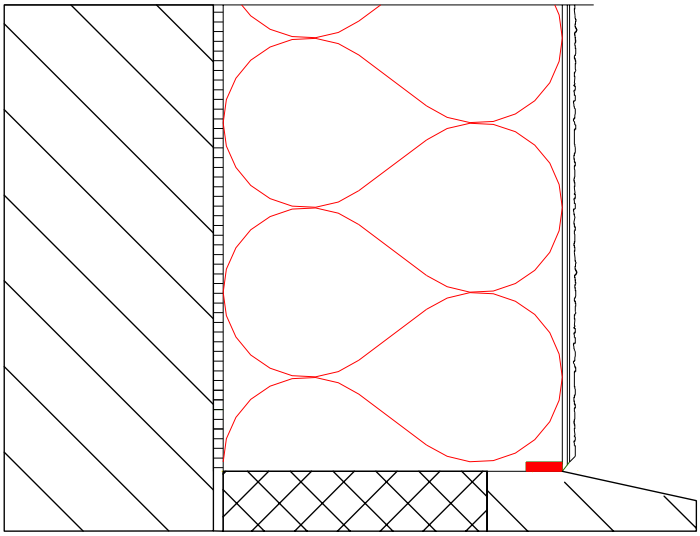

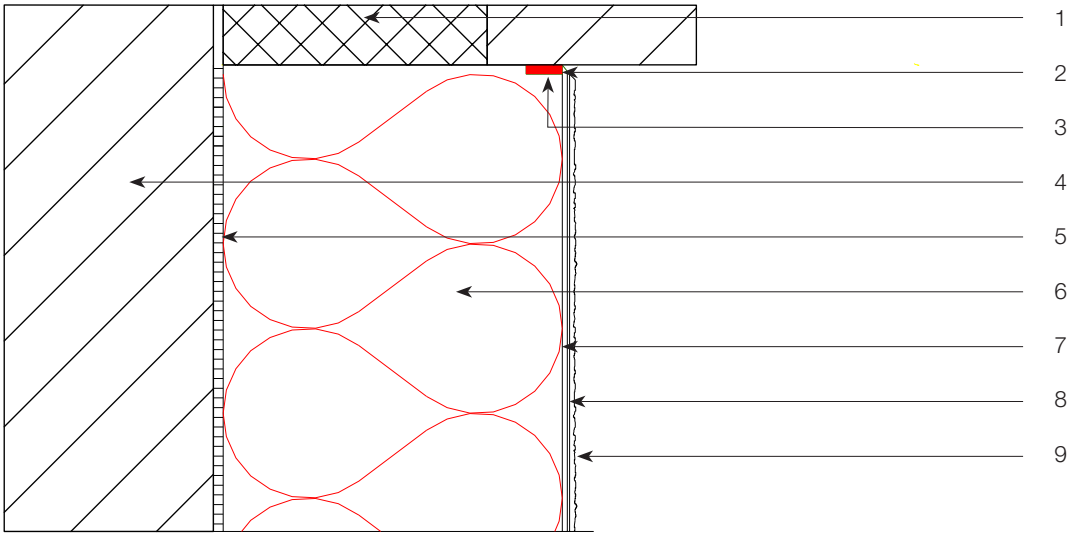

Legende

1. Isolatie ≠ Granol'therm systeem
2. Afgeschuind pleisterwerk nodig voor dilatatie
3. Dichtingsband 2D
4. Ondergrond
5. Granol'therm lijmmortel
6. Granol'therm DP isolatiepaneel
7. Granol'therm wapeningsmortel
8. Granol'therm wapeningsnet
9. Voorstrijk + afwerking

Deze technische tekening is een algemeen detail type die de opbouw van het gevelisolatiesysteem schematisch weergeeft. Naargelang ontwerpen en/of uitvoering kan dit afwijken van de werkelijke situatie. De tekening dient hierop afgestemd te worden. Toepassing en volledigheid zijn door de plaatser van het betreffende project te controleren. De uitvoeringsrichtlijnen over de aan te brengen materialen dienen gevolgd te worden.

Technische tekening – D305

Aansluiting van verschillende isolatiediktes

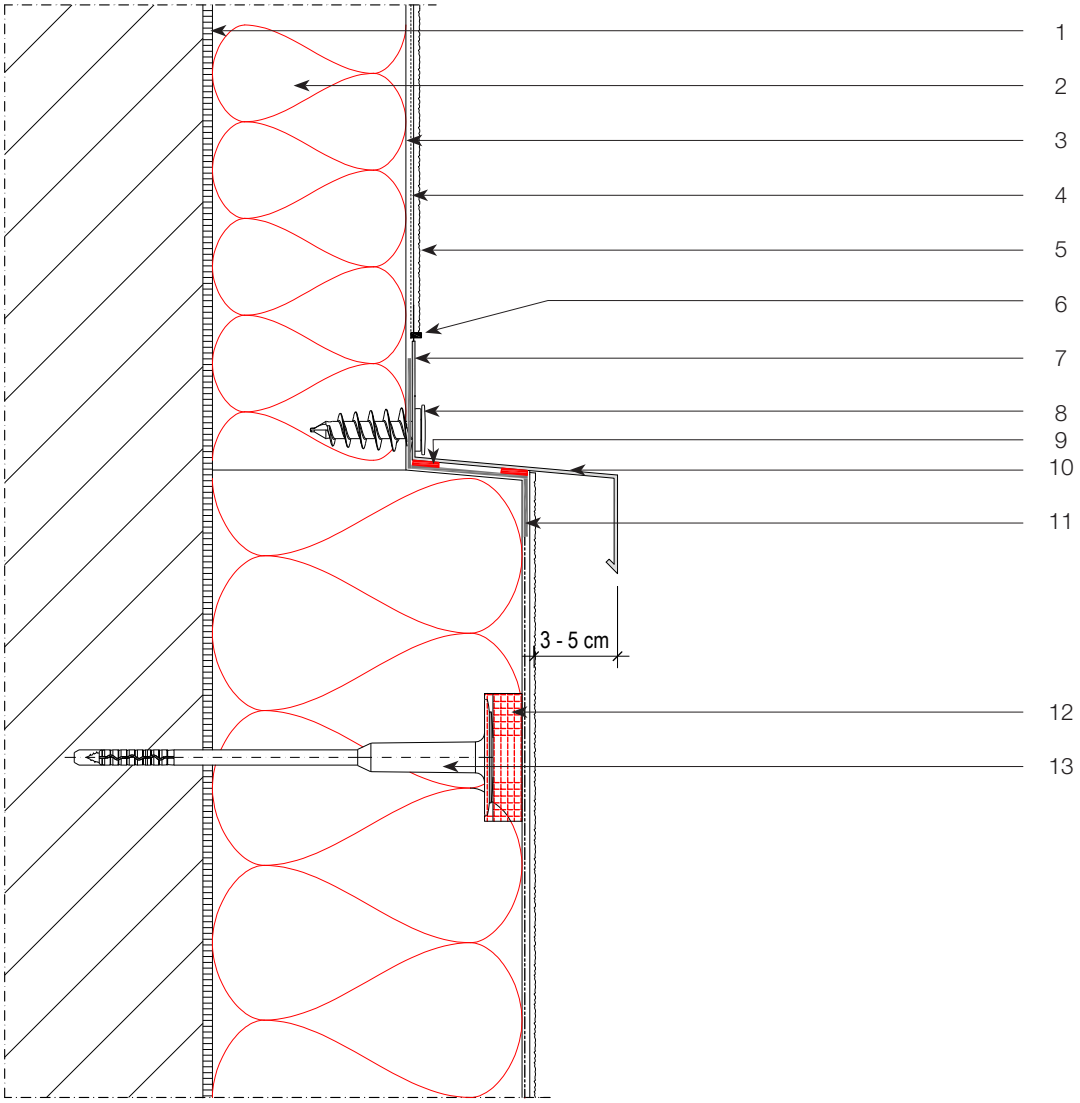

Legende

1. Granol'therm lijmmortel
2. Granol'therm DP isolatiepaneel
3. Granol'therm wapeningsmortel
4. Granol'therm wapeningsnet
5. Voorstrijk + afwerking
6. Granol'therm stop PVC
7. Elastische voeg
8. Granol'fix Spiraalplug
9. Dichtingsband 2D
10. Afdekelement
11. Strook EPDM
12. Granol'therm Rondell STR
13. Schroef– of slagplug

Deze technische tekening is een algemeen detail type die de opbouw van het gevelisolatiesysteem schematisch weergeeft. Naargelang ontwerpen en/of uitvoering kan dit afwijken van de werkelijke situatie. De tekening dient hierop afgestemd te worden. Toepassing en volledigheid zijn door de plaatser van het betreffende project te controleren. De uitvoeringsrichtlijnen over de aan te brengen materialen dienen gevolgd te worden.

Technische tekening – D306

Dilatatievoeg

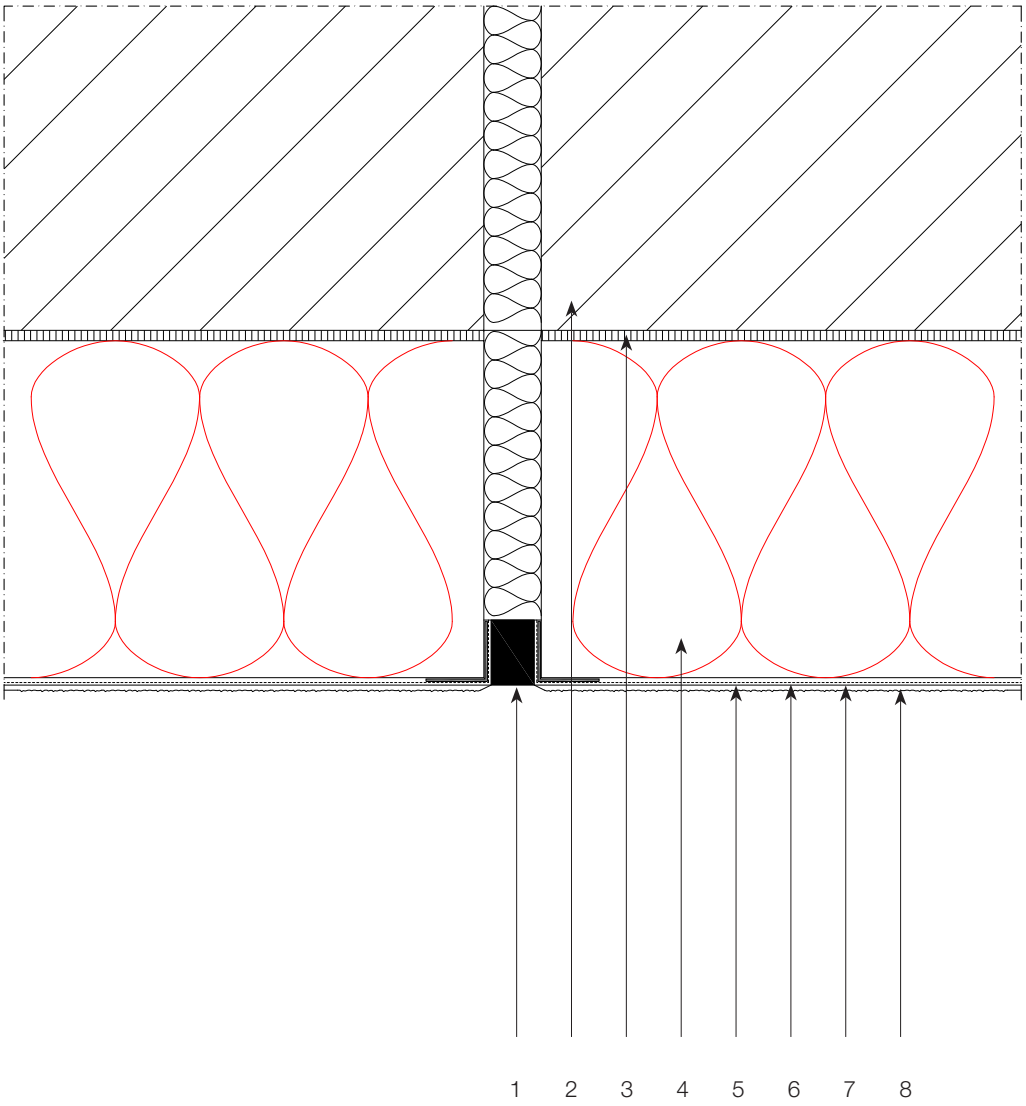

Legende

1. Granol'therm Dilat 180 PVC 5 mm
2. Ondergrond
3. Granol'therm lijmmortel
4. Granol'therm DP isolatiepaneel
5. Granol'therm wapeningsmortel
6. Granol'therm wapeningsnet
7. Voorstrijk + afwerking

Deze technische tekening is een algemeen detail type die de opbouw van het gevelisolatiesysteem schematisch weergeeft. Naargelang ontwerpen en/of uitvoering kan dit afwijken van de werkelijke situatie. De tekening dient hierop afgestemd te worden. Toepassing en volledigheid zijn door de plaatser van het betreffende project te controleren. De uitvoeringsrichtlijnen over de aan te brengen materialen dienen gevolgd te worden.

Technische tekening – D307

Verankeringselementen met bevestiging in bestaande structuur voor zware lasten met Granol'fix Quadroline

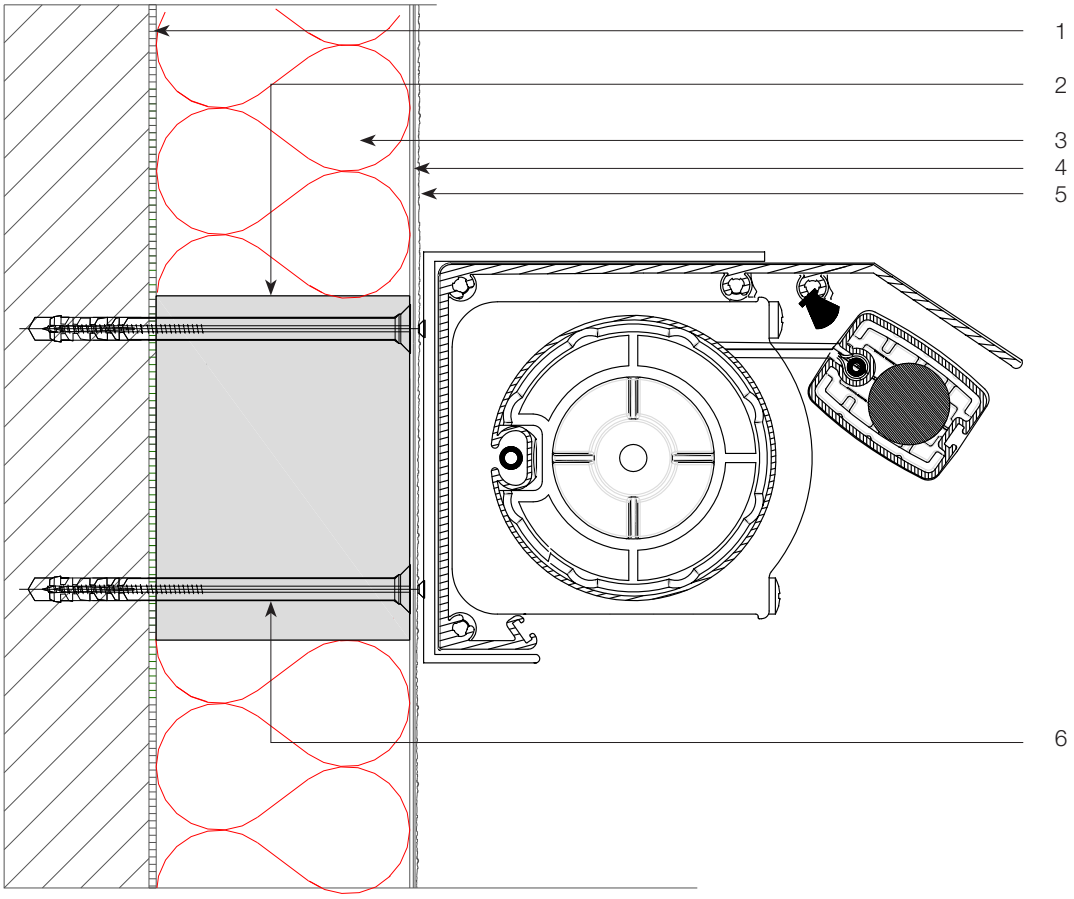

Legende

1. Granol'therm lijmmortel
2. Granol'fix Quadroline
3. Granol'therm DP isolatiepaneel
4. Granol'therm wapeningsmortel met wapeningslaag
5. Voorstrijk + afwerking
6. Bevestiging van lasten (opgelet koude brug)

Deze technische tekening is een algemeen detail type die de opbouw van het gevelisolatiesysteem schematisch weergeeft. Naargelang ontwerpen en/of uitvoering kan dit afwijken van de werkelijke situatie. De tekening dient hierop afgestemd te worden. Toepassing en volledigheid zijn door de plaatser van het betreffende project te controleren. De uitvoeringsrichtlijnen over de aan te brengen materialen dienen gevolgd te worden.

Technische tekening – D308

Bevestiging van zware lasten met Granol'fix UMP–ALU–TRI

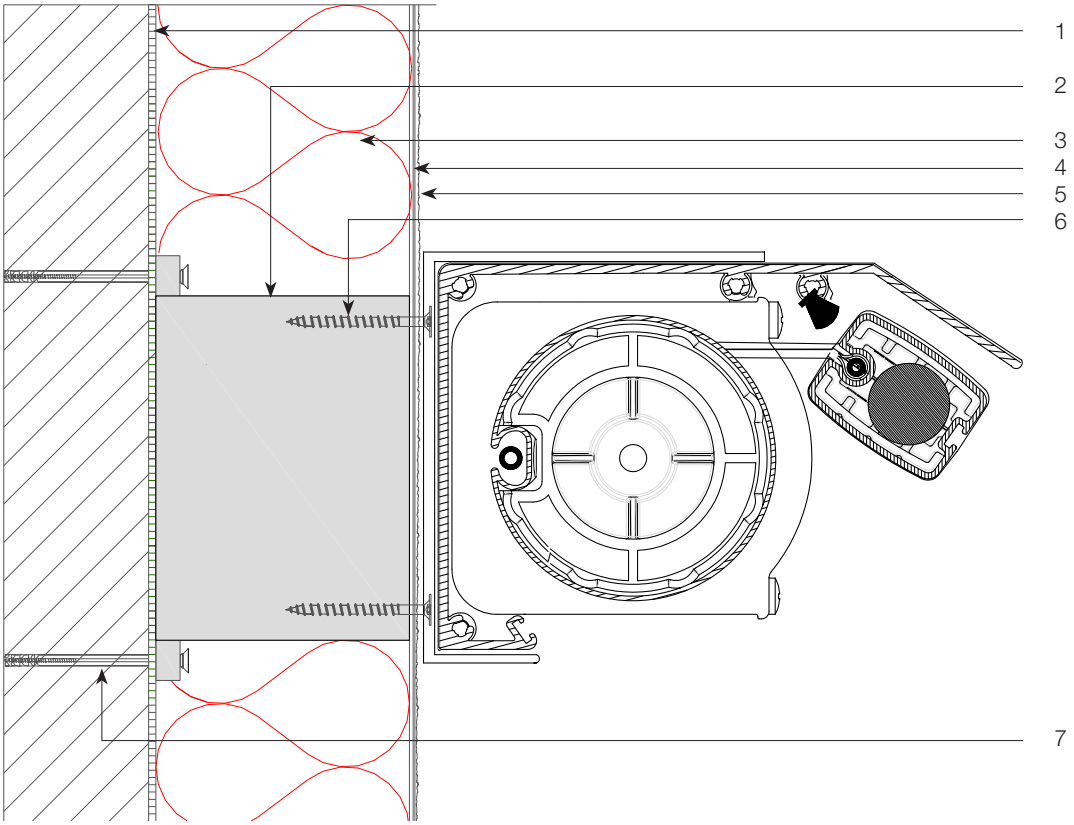

Legende

1. Granol'therm lijmmortel
2. Granol'fix UMP–ALU–TRI
3. Granol'therm DP isolatiepaneel
4. Granol'therm wapeningsmortel + wapeningsnet
5. Voorstrijk + afwerking
6. Bevestiging in Granol'fix UMP–ALU–TRI
7. Bevestiging in bestaande structuur

Deze technische tekening is een algemeen detail type die de opbouw van het gevelisolatiesysteem schematisch weergeeft. Naargelang ontwerpen en/of uitvoering kan dit afwijken van de werkelijke situatie. De tekening dient hierop afgestemd te worden. Toepassing en volledigheid zijn door de plaatser van het betreffende project te controleren. De uitvoeringsrichtlijnen over de aan te brengen materialen dienen gevolgd te worden.

Technische tekening – D309

Bevestiging van gevelelementen met Granol'fix K1–PH in bestaande structuur

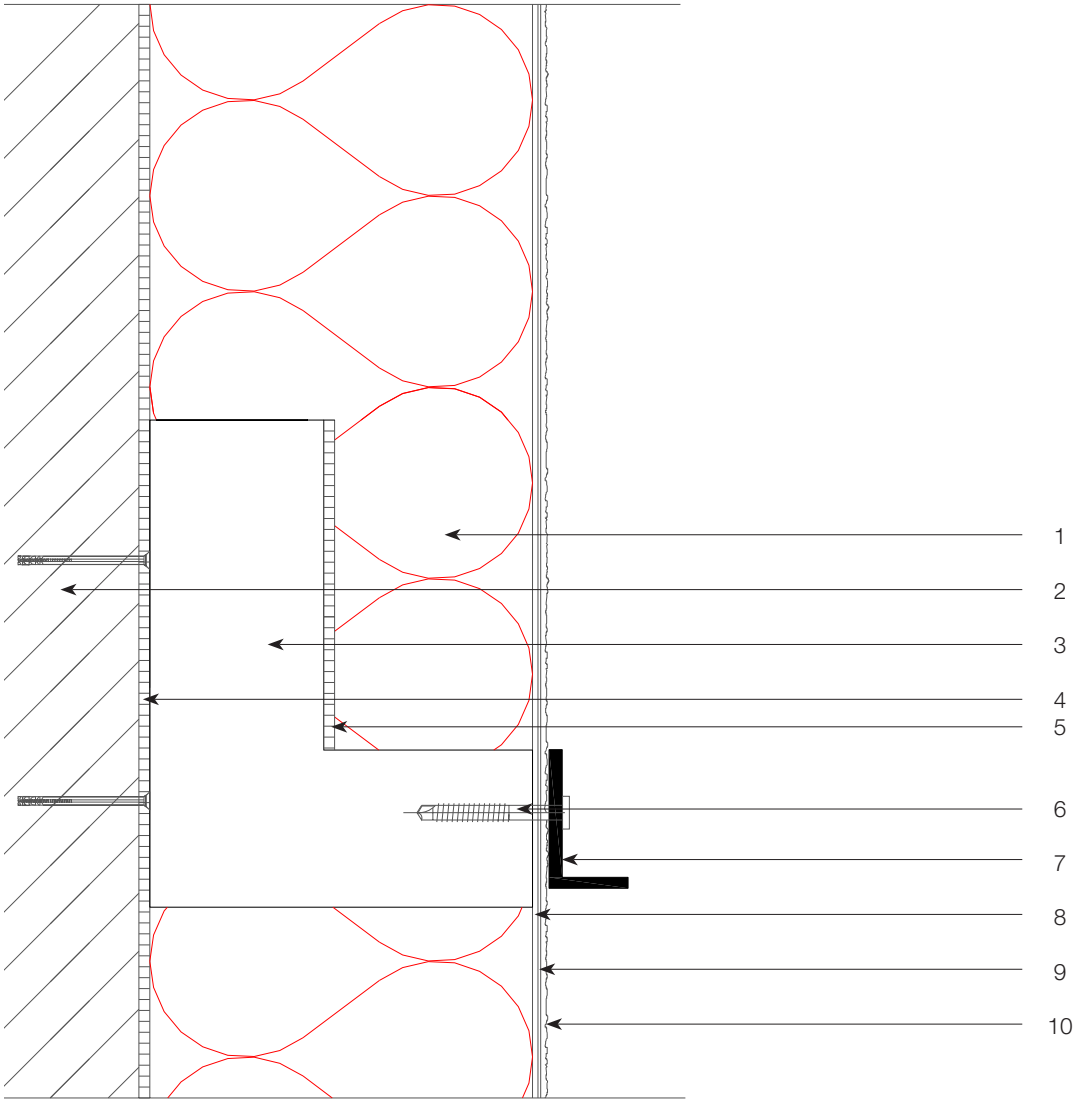

Legende

1. Granol'therm DP isolatiepaneel
2. Ondergrond
3. Granol'fix K1–PH
4. Granol'therm lijmmortel
5. Granol'therm lijlmmortel
6. Verankering van railsteun in Granol'fix K1–PH
7. Railsteun
8. Granol'therm wapeningsmortel
9. Granol'therm wapeningsnet
10. Voorstrijk + afwerking

Deze technische tekening is een algemeen detail type die de opbouw van het gevelisolatiesysteem schematisch weergeeft. Naargelang ontwerpen en/of uitvoering kan dit afwijken van de werkelijke situatie. De tekening dient hierop afgestemd te worden. Toepassing en volledigheid zijn door de plaatser van het betreffende project te controleren. De uitvoeringsrichtlijnen over de aan te brengen materialen dienen gevolgd te worden.

Technische tekening – D310

Bevestiging van gevelelementen met Granol'fix Rondoline

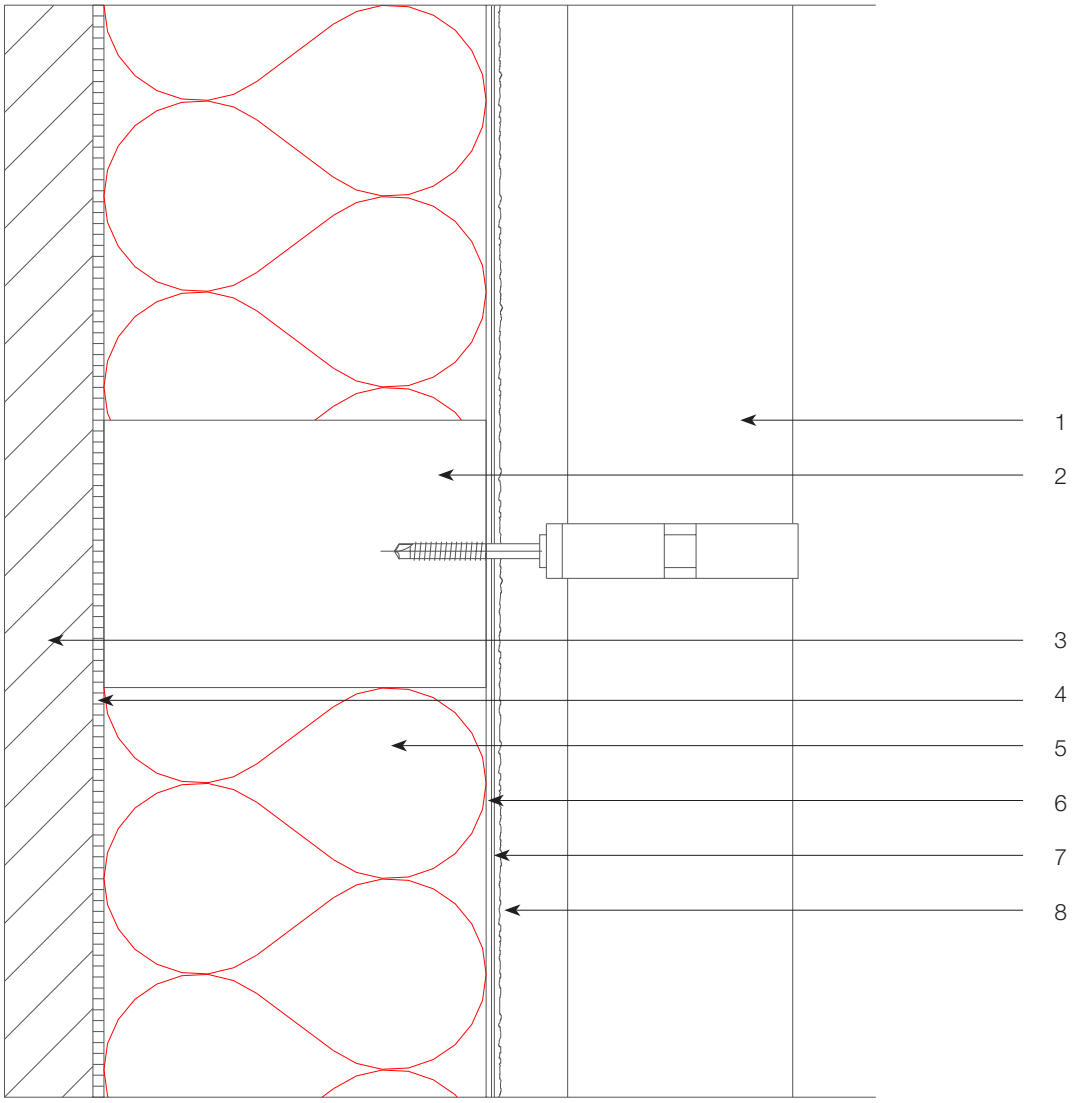

Legende

1. Regenwaterafvoer
2. Granol'fix Rondoline
3. Ondergrond
4. Granol'therm lijmmortel
5. Granol'therm DP isolatiepaneel
6. Granol'therm wapeningsmortel
7. Granol'therm wapeningsnet
8. Voorstrijk + afwerking

Deze technische tekening is een algemeen detail type die de opbouw van het gevelisolatiesysteem schematisch weergeeft. Naargelang ontwerpen en/of uitvoering kan dit afwijken van de werkelijke situatie. De tekening dient hierop afgestemd te worden. Toepassing en volledigheid zijn door de plaatser van het betreffende project te controleren. De uitvoeringsrichtlijnen over de aan te brengen materialen dienen gevolgd te worden.

Technische tekening – D311

Bevestiging van gevelelementen met Granol'fix DoRondo lichte lasten

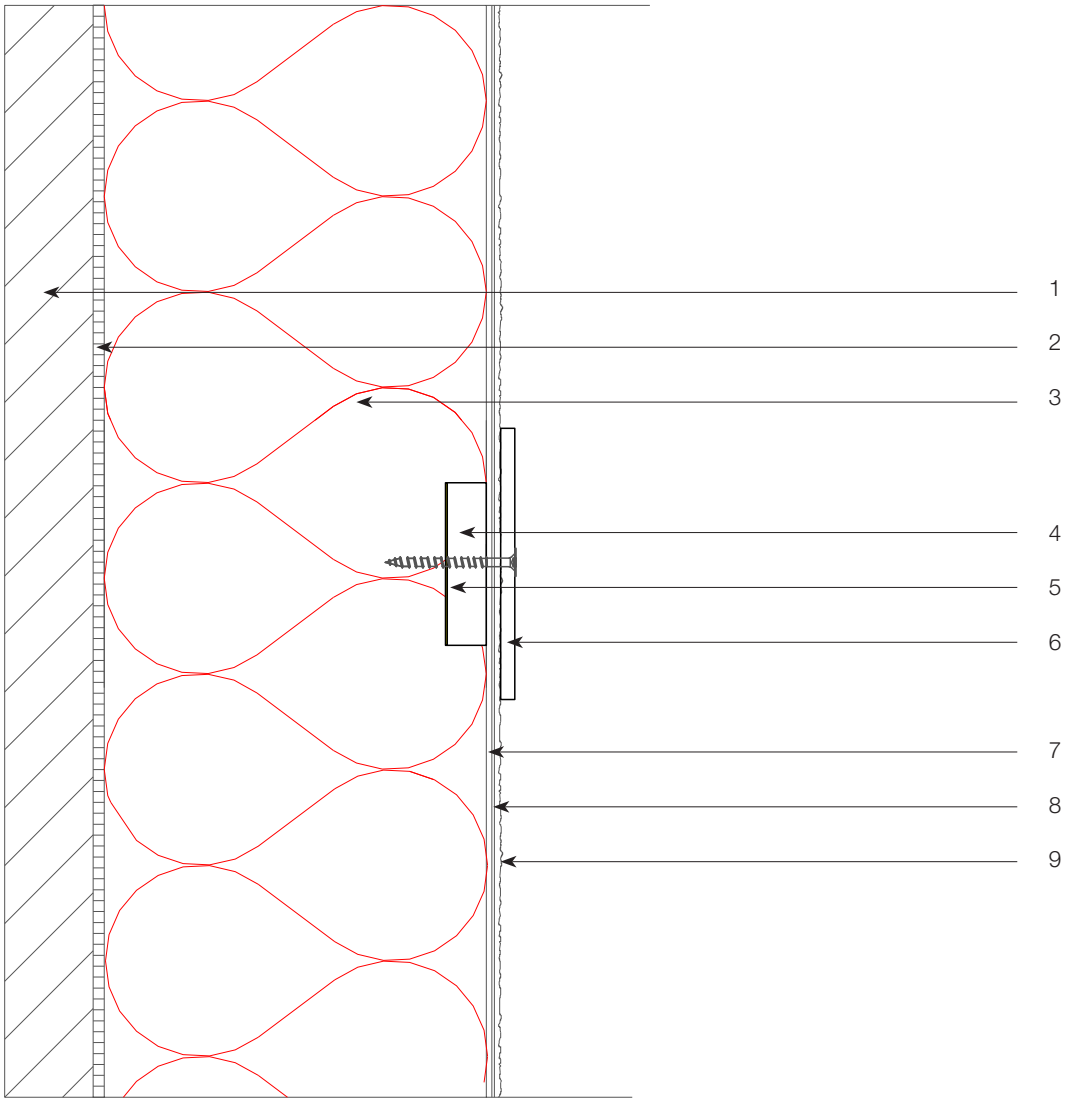

Legende

1. Ondergrond
2. Granol'therm lijmmortel
3. Granol'therm DP isolatiepaneel
4. Granol'fix DoRondo
5. PU lijm
6. Lichte last (bv. huisnummer)
7. Granol'therm wapeningsmortel
8. Granol'therm wapeningsnet
9. Voorstrijk + afwerking

Deze technische tekening is een algemeen detail type die de opbouw van het gevelisolatiesysteem schematisch weergeeft. Naargelang ontwerpen en/of uitvoering kan dit afwijken van de werkelijke situatie. De tekening dient hierop afgestemd te worden. Toepassing en volledigheid zijn door de plaatser van het betreffende project te controleren. De uitvoeringsrichtlijnen over de aan te brengen materialen dienen gevolgd te worden.

Technische tekening – D312

Bevestiging van gevelelementen met Granol'fix Zyrillo

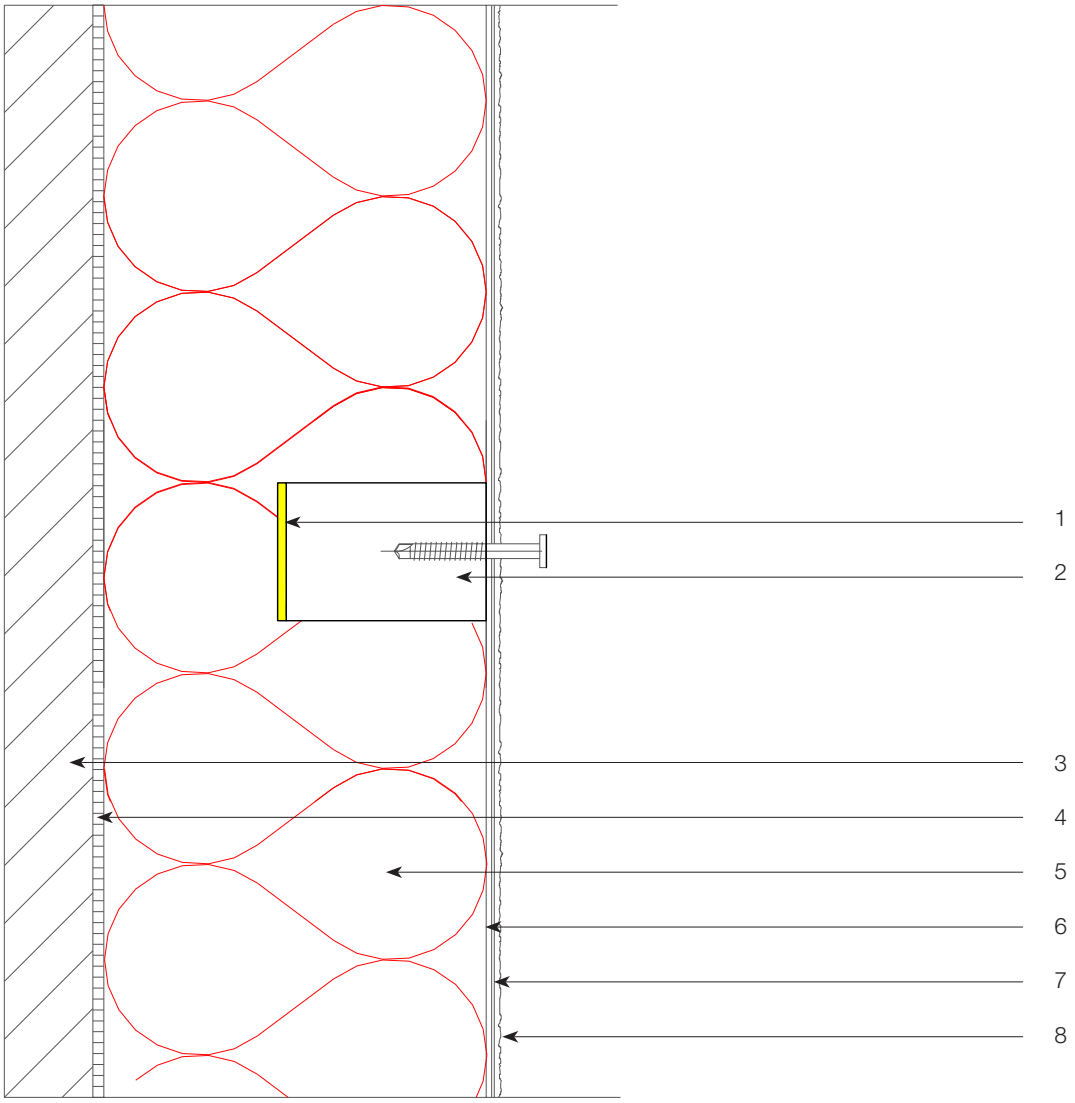

Legende

1. PU lijm
2. Granol'fix Zyrillo
3. Ondergrond
4. Granol'therm lijmmortel
5. Granol'therm DP isolatiepaneel
6. Granol'therm wapeningsmortel
7. Granol'therm wapeningsnet
8. Voorstrijk + afwerking

Deze technische tekening is een algemeen detail type die de opbouw van het gevelisolatiesysteem schematisch weergeeft. Naargelang ontwerpen en/of uitvoering kan dit afwijken van de werkelijke situatie. De tekening dient hierop afgestemd te worden. Toepassing en volledigheid zijn door de plaatser van het betreffende project te controleren. De uitvoeringsrichtlijnen over de aan te brengen materialen dienen gevolgd te worden.

Technische tekening – D313

Bevestiging van zware lasten met Granol'fix Thermax

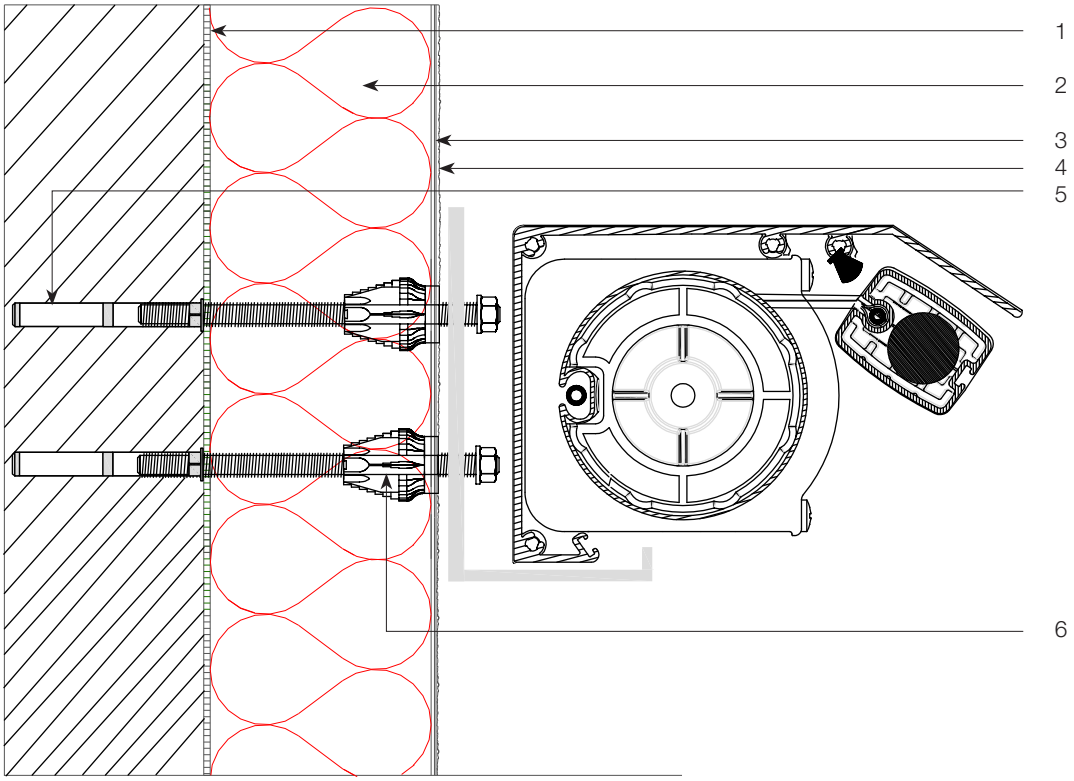

Legende

1. Granol'therm lijmmortel
2. Granol'therm DP isolatiepaneel
3. Granol'therm wapeningsmortel + wapeningsnet
4. Voorstrijk + afwerking
5. Chemische verankering
6. Granol'fix Thermax

Deze technische tekening is een algemeen detail type die de opbouw van het gevelisolatiesysteem schematisch weergeeft. Naargelang ontwerpen en/of uitvoering kan dit afwijken van de werkelijke situatie. De tekening dient hierop afgestemd te worden. Toepassing en volledigheid zijn door de plaatser van het betreffende project te controleren. De uitvoeringsrichtlijnen over de aan te brengen materialen dienen gevolgd te worden.

Technische tekening – D314

Bevestiging van zware lasten Granol'fix Thermax zonder chemische verankering

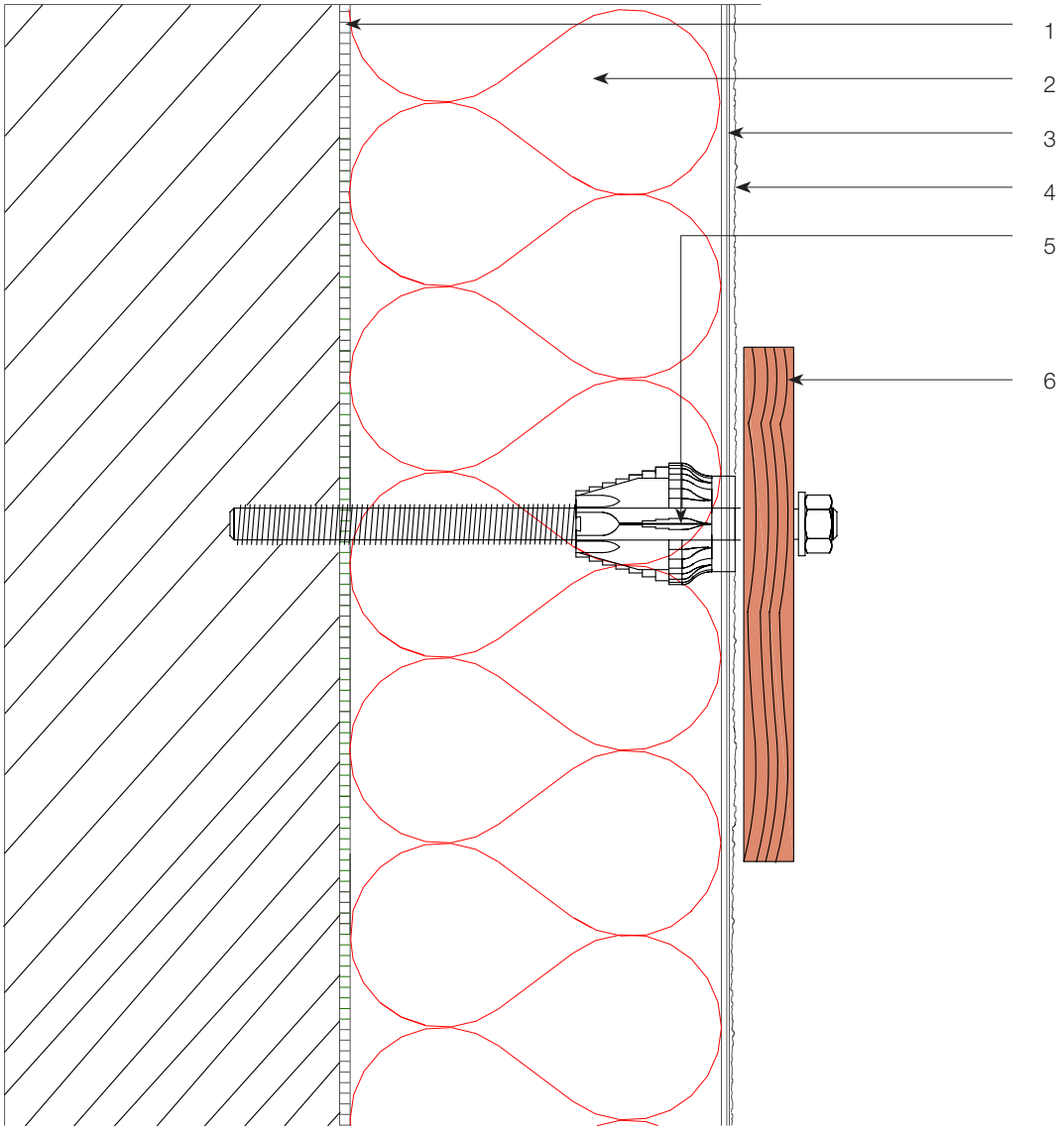

Legende

1. Granol'therm lijmmortel
2. Granol'therm DP isolatiepaneel
3. Granol'therm wapeninsmortel + wapeningsnet
4. Voorstrijk + afwerking
5. Granol'fix Thermax
6. Te bevestigen element

Deze technische tekening is een algemeen detail type die de opbouw van het gevelisolatiesysteem schematisch weergeeft. Naargelang ontwerpen en/of uitvoering kan dit afwijken van de werkelijke situatie. De tekening dient hierop afgestemd te worden. Toepassing en volledigheid zijn door de plaatser van het betreffende project te controleren. De uitvoeringsrichtlijnen over de aan te brengen materialen dienen gevolgd te worden.

Technische tekening – D315

Bevestiging van gevelelementen – verlichting

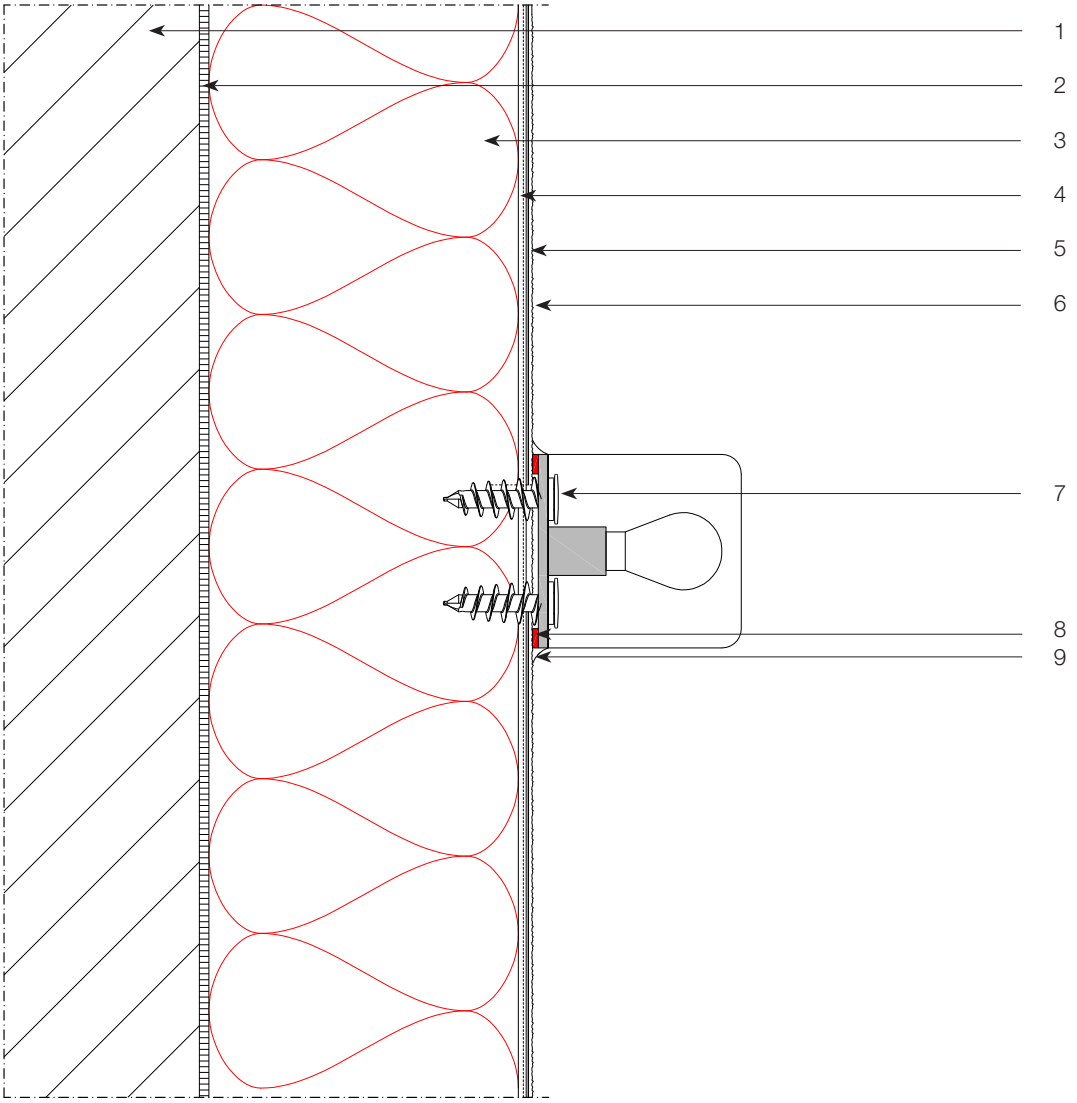

Legende

1. Ondergrond
2. Granol'therm lijmmortel
3. Granol'therm DP isolatiepaneel
4. Granol'therm wapeningsmortel
5. Granol'therm wapeningsnet
6. Voorstrijk + afwerking
7. Granol'fix Spiraalplug
8. Dichtingsband
9. Elastische voeg

Deze technische tekening is een algemeen detail type die de opbouw van het gevelisolatiesysteem schematisch weergeeft. Naargelang ontwerpen en/of uitvoering kan dit afwijken van de werkelijke situatie. De tekening dient hierop afgestemd te worden. Toepassing en volledigheid zijn door de plaatser van het betreffende project te controleren. De uitvoeringsrichtlijnen over de aan te brengen materialen dienen gevolgd te worden.

Technische tekening – D316

Bevestiging gevelelementen met Granol'fix Eldoline – doorvoer voor elekticiteitskabels

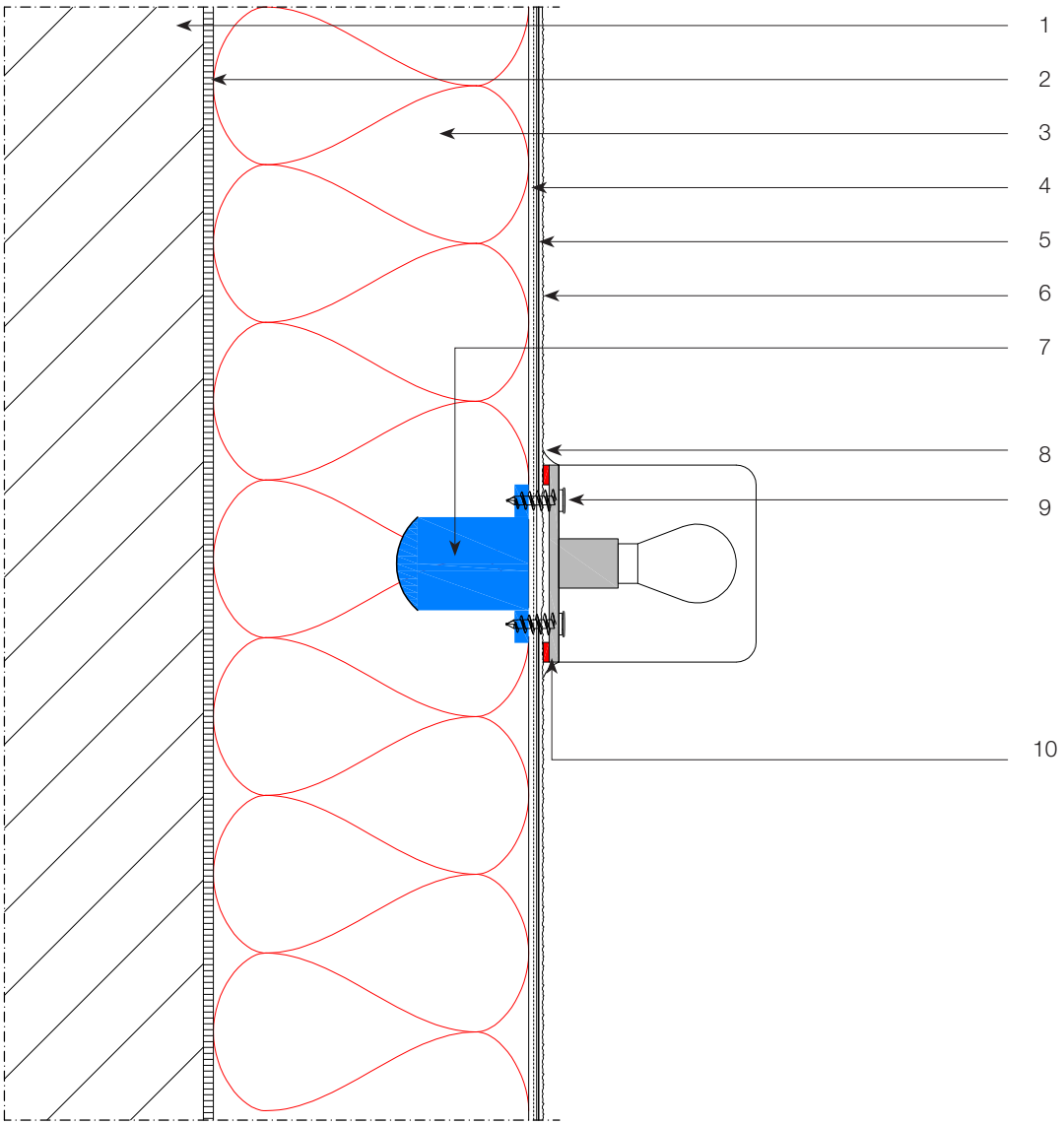

Legende

1. Ondergrond
2. Granol'therm lijmmortel
3. Granol'therm DP isolatiepaneel
4. Granol'therm wapeningsmortel
5. Granol'therm wapeningsnet
6. Voorstrijk + afwerking
7. Granol'fix Eldoline
8. Elastische voeg
9. Granol'therm spiraalplug
10. Dichtingsband 2D

Deze technische tekening is een algemeen detail type die de opbouw van het gevelisolatiesysteem schematisch weergeeft. Naargelang ontwerpen en/of uitvoering kan dit afwijken van de werkelijke situatie. De tekening dient hierop afgestemd te worden. Toepassing en volledigheid zijn door de plaatser van het betreffende project te controleren. De uitvoeringsrichtlijnen over de aan te brengen materialen dienen gevolgd te worden.

Technische tekening – D317

Waterdichtheid bestaande elementen doorheen ETICS

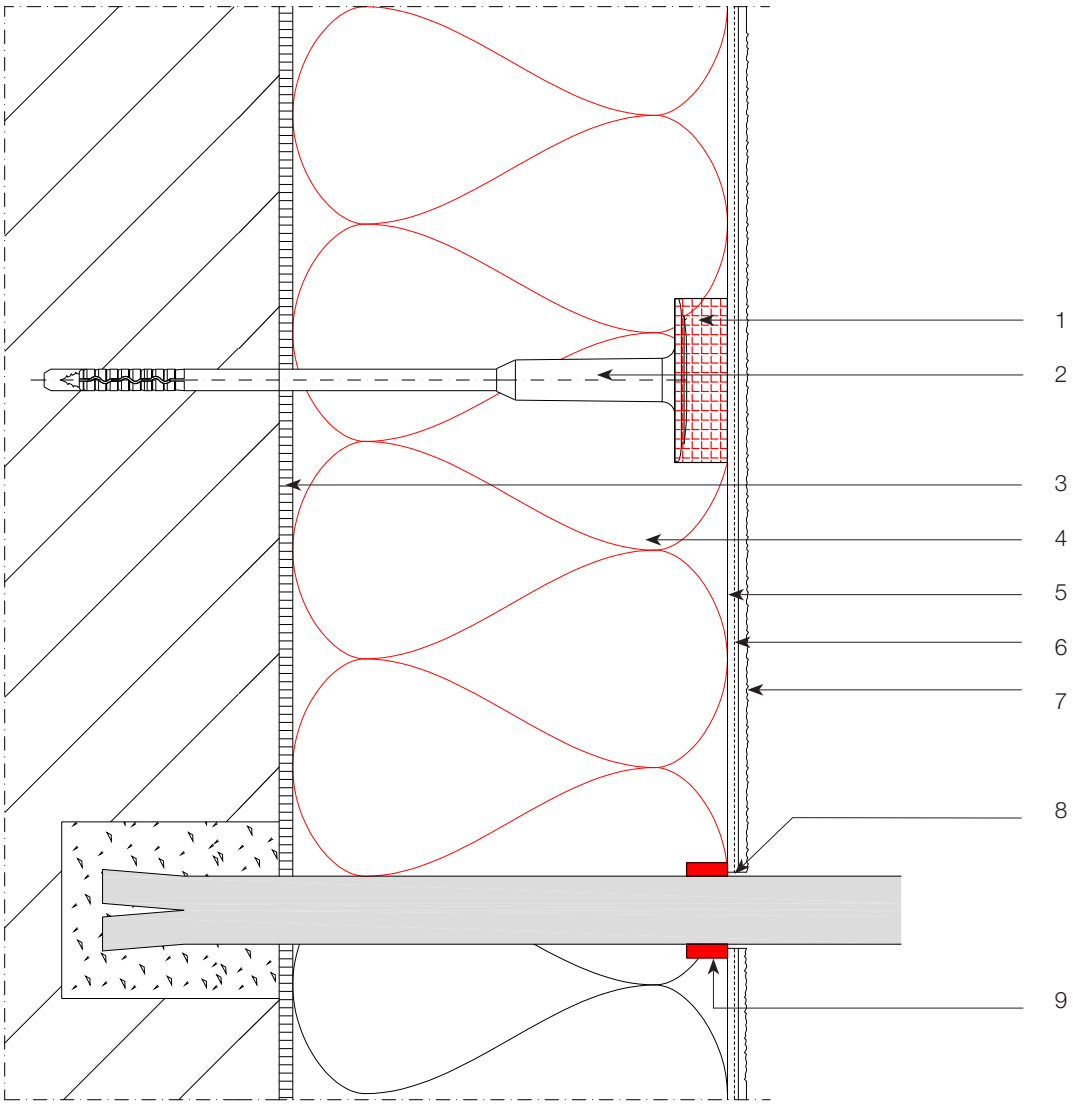

Legende

1. Granol'therm Rondell STR
2. Schroef– of slagplug
3. Granol'therm lijmmortel
4. Granol'therm DP isolatiepaneel
5. Granol'therm wapeningslaag
6. Granol'therm wapeningsnet
7. Voorstrijk + afwerking
8. Elastische voeg
9. Dichtingsband 2D

Deze technische tekening is een algemeen detail type die de opbouw van het gevelisolatiesysteem schematisch weergeeft. Naargelang ontwerpen en/of uitvoering kan dit afwijken van de werkelijke situatie. De tekening dient hierop afgestemd te worden. Toepassing en volledigheid zijn door de plaatser van het betreffende project te controleren. De uitvoeringsrichtlijnen over de aan te brengen materialen dienen gevolgd te worden.

Technische tekening – D400

Aansluiting op een niet geventileerd hellend dak

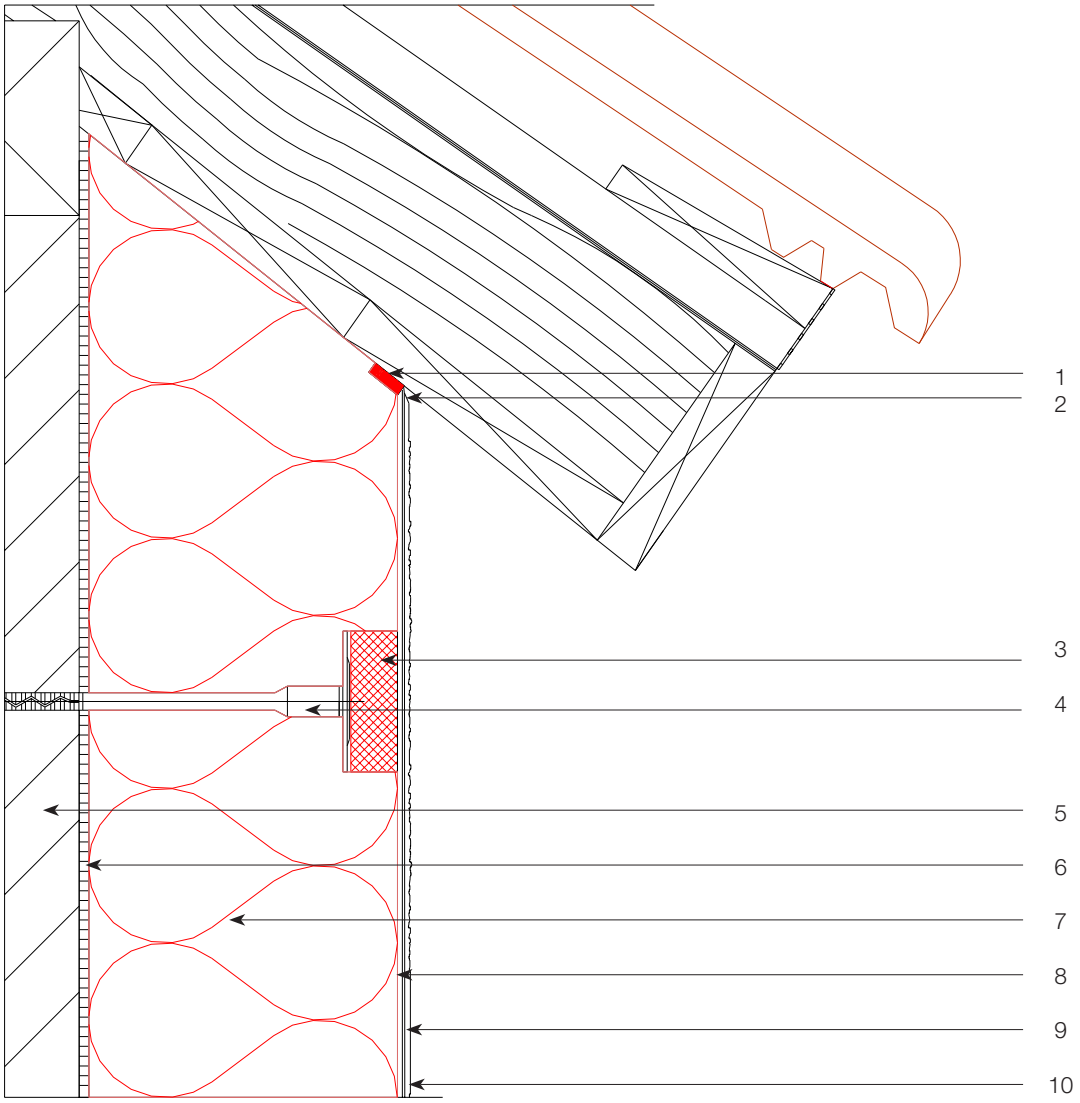

Legende

1. Dischtingsband 2D
2. Afgeschuind pleisterwerk
3. Granol'therm Rondell STR
4. Schroef– of slagplug
5. Ondergrond
6. Granol'therm lijmmortel
7. Granol'therm DP isolatiepaneel
8. Granol'therm wapeningsmortel
9. Granol'therm wapeningsnet
10. Voorstrijk + afwerking

Deze technische tekening is een algemeen detail type die de opbouw van het gevelisolatiesysteem schematisch weergeeft. Naargelang ontwerpen en/of uitvoering kan dit afwijken van de werkelijke situatie. De tekening dient hierop afgestemd te worden. Toepassing en volledigheid zijn door de plaatser van het betreffende project te controleren. De uitvoeringsrichtlijnen over de aan te brengen materialen dienen gevolgd te worden.

Technische tekening – D401

Aansluiting aan een lager gelegen hellend dak

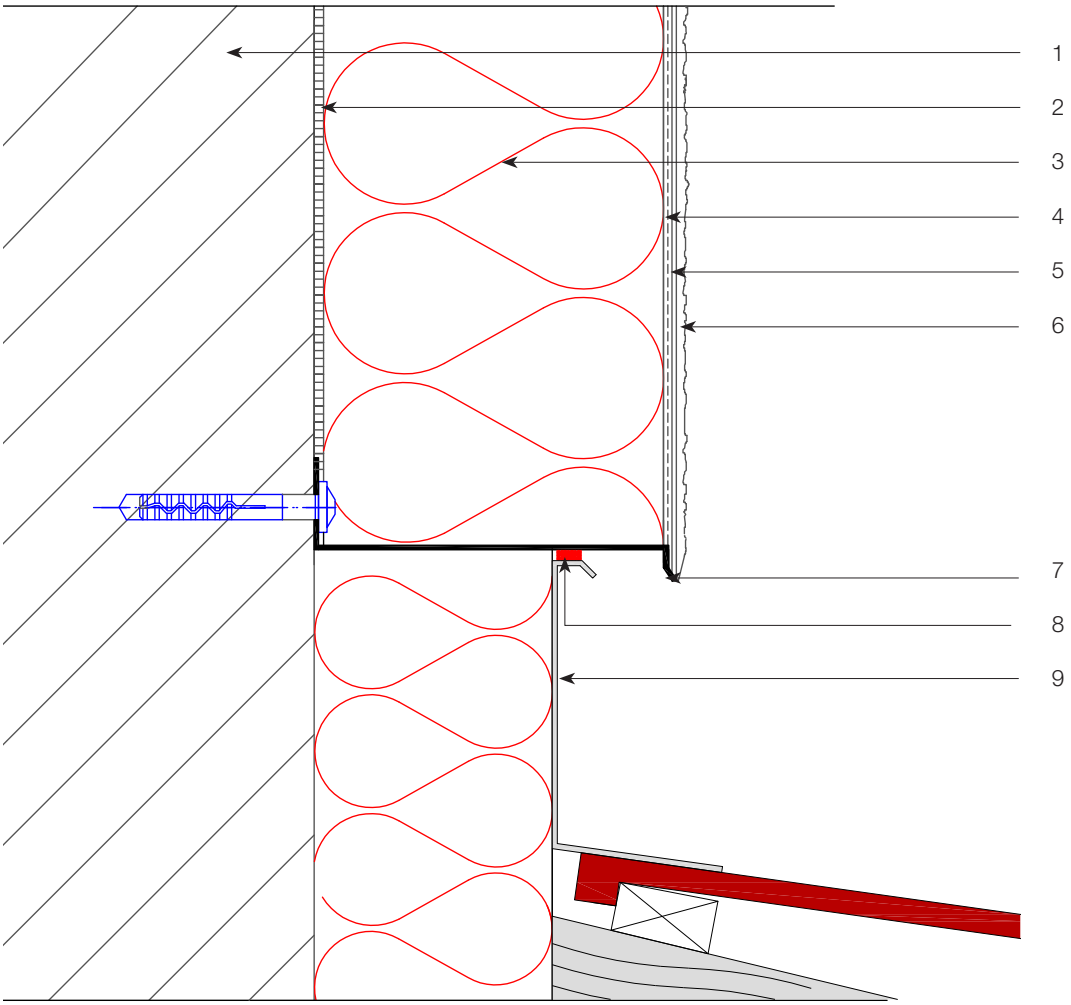

Legende

1. Ondergrond
2. Granol'therm lijmmortel
3. Granol'therm DP isolatiepaneel
4. Granol'therm wapeningsmortel
5. Granol'therm wapeningsnet
6. Voorstrijk + afwerking
7. Granol'therm sokkelprofiel + Granol'therm Clips
8. Dichtingsband 2D
9. Afwerkingselement

Deze technische tekening is een algemeen detail type die de opbouw van het gevelisolatiesysteem schematisch weergeeft. Naargelang ontwerpen en/of uitvoering kan dit afwijken van de werkelijke situatie. De tekening dient hierop afgestemd te worden. Toepassing en volledigheid zijn door de plaatser van het betreffende project te controleren. De uitvoeringsrichtlijnen over de aan te brengen materialen dienen gevolgd te worden.

Technische tekening – D402 A

Plat dak aansluiting

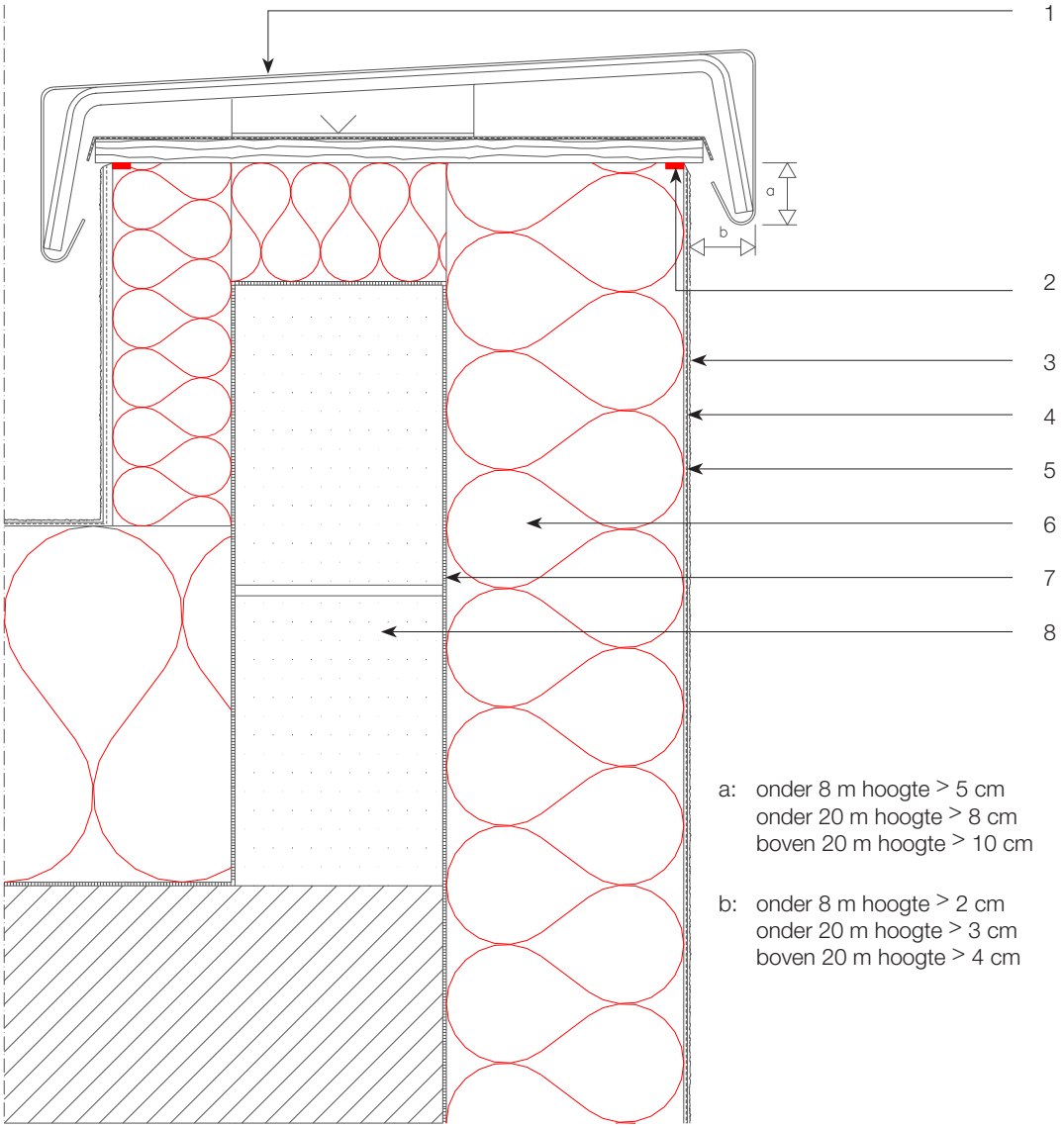

a: onder 8 m hoogte > 5 cm
onder 20 m hoogte > 8 cm
boven 20 m hoogte > 10 cm

b: onder 8 m hoogte > 2 cm
onder 20 m hoogte > 3 cm
boven 20 m hoogte > 4 cm

Legende

1. Afwerkingselement in ALU of natuursteen
2. Dichtingsband
3. Afwerkingslaag
4. Granol'therm wapeningsmortel + wapeningsnet
5. Voorstrijk
6. Granol'therm DP isolatiepaneel
7. Granol'therm lijmmortel
8. Metselwerk

Deze technische tekening is een algemeen detail type die de opbouw van het gevelisolatiesysteem schematisch weergeeft. Naargelang ontwerpen en/of uitvoering kan dit afwijken van de werkelijke situatie. De tekening dient hierop afgestemd te worden. Toepassing en volledigheid zijn door de plaatser van het betreffende project te controleren. De uitvoeringsrichtlijnen over de aan te brengen materialen dienen gevolgd te worden.

Technische tekening – D402 B

Plat dak aansluiting

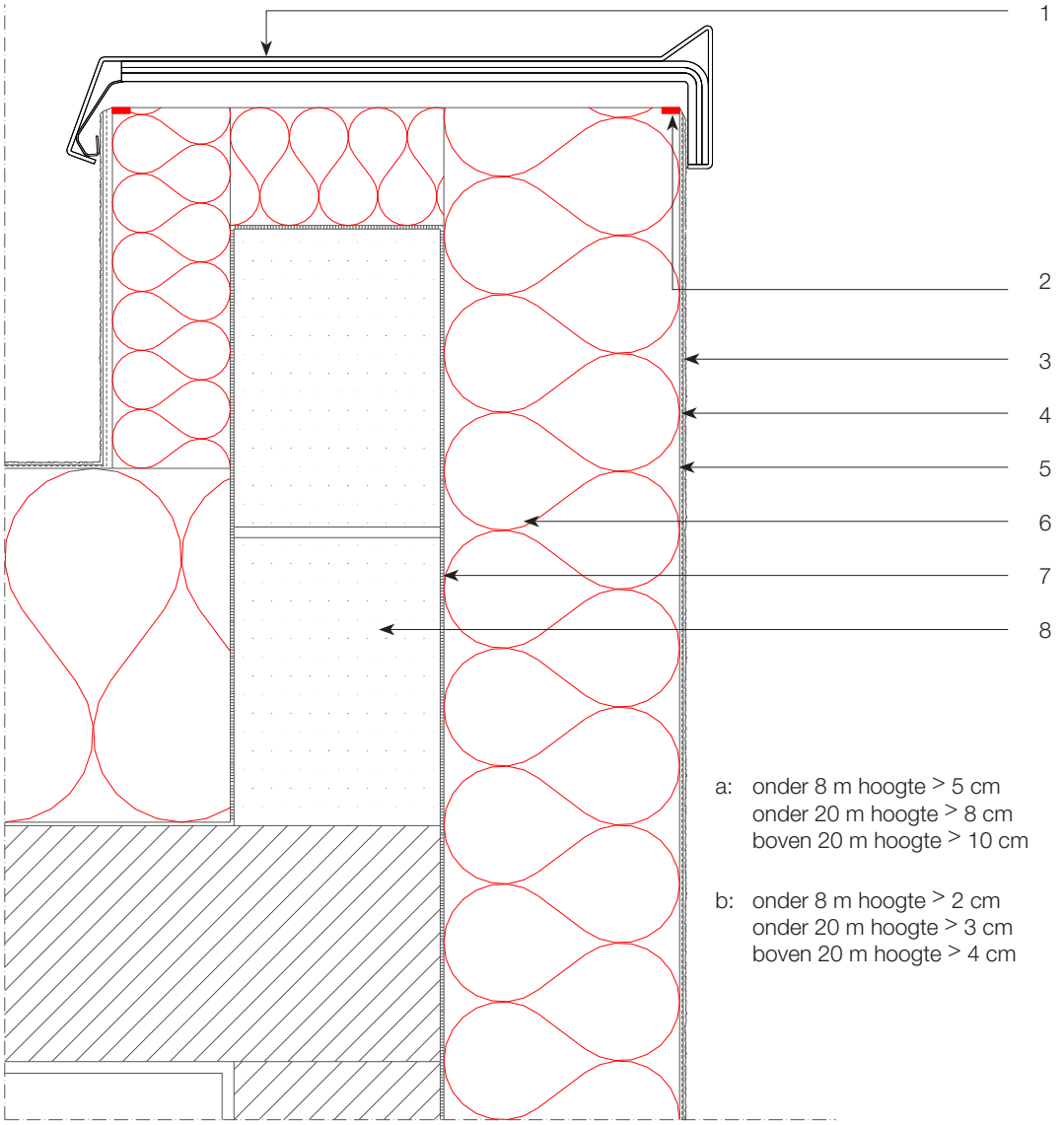

Legende

1. Afwerkingselement in ALU of natuursteen
2. Dichtingsband
3. Afwerkingslaag
4. Granol'therm wapeningsmortel + wapeningsnet
5. Voorstrijk
6. Granol'therm DP isolatiepaneel
7. Granol'therm lijmmortel
8. Metselwerk

Deze technische tekening is een algemeen detail type die de opbouw van het gevelisolatiesysteem schematisch weergeeft. Naargelang ontwerpen en/of uitvoering kan dit afwijken van de werkelijke situatie. De tekening dient hierop afgestemd te worden. Toepassing en volledigheid zijn door de plaatser van het betreffende project te controleren. De uitvoeringsrichtlijnen over de aan te brengen materialen dienen gevolgd te worden.

Technische tekening – D403

Aansluiting isolatie en pleisterwerken op schouwelement

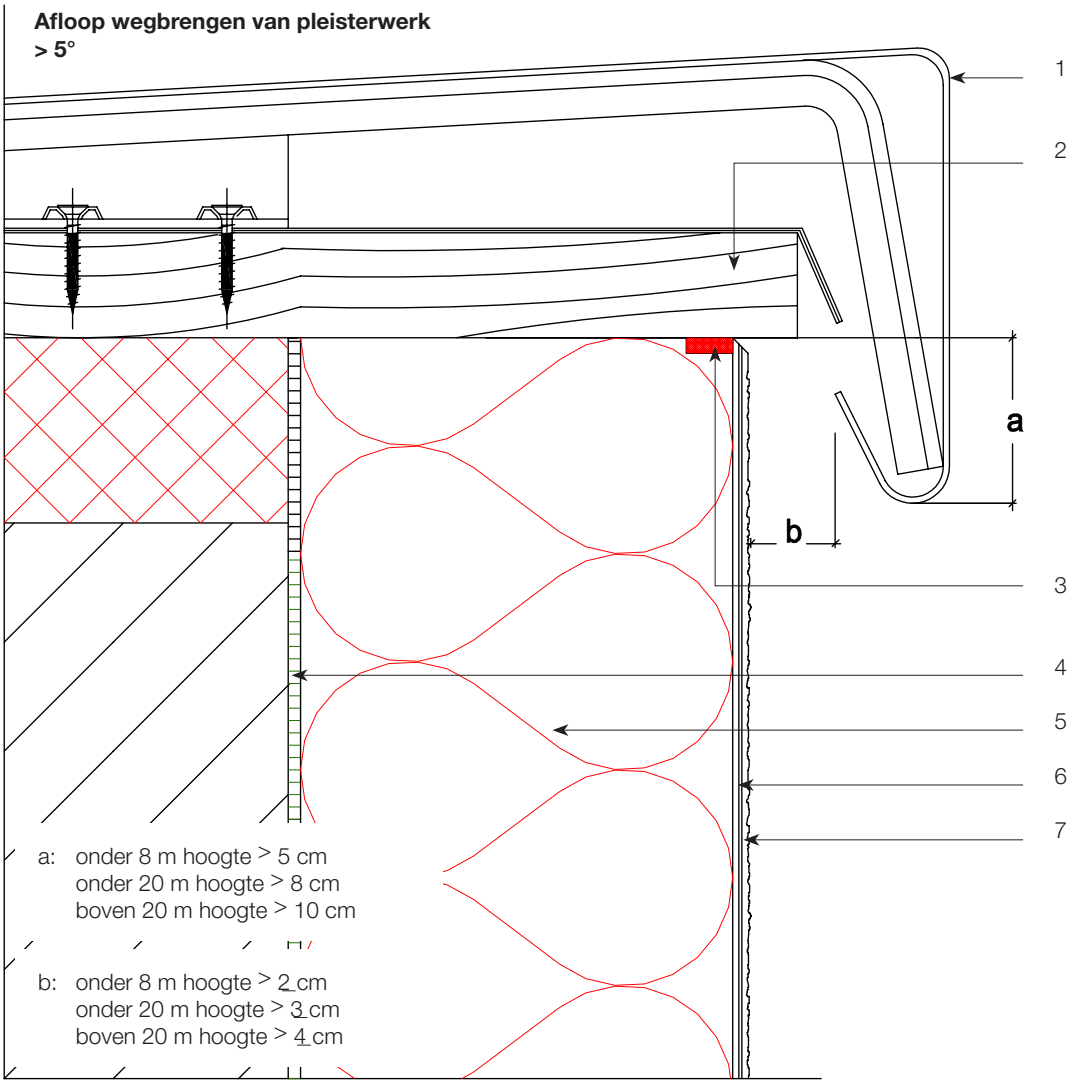

Legende

1. Afwerkingselement op schouw
2. Houten structuur
3. Dichtingsband
4. Granol'therm lijmmortel
5. Granol'therm DP isolatiepaneel
6. Granol'therm wapeningsmortel + wapeningsnet
7. Voorstrijk + afwerking

Deze technische tekening is een algemeen detail type die de opbouw van het gevelisolatiesysteem schematisch weergeeft. Naargelang ontwerpen en/of uitvoering kan dit afwijken van de werkelijke situatie. De tekening dient hierop afgestemd te worden. Toepassing en volledigheid zijn door de plaatser van het betreffende project te controleren. De uitvoeringsrichtlijnen over de aan te brengen materialen dienen gevolgd te worden.

Technische tekening – D404

Aansluiting op schouw in hellend dak

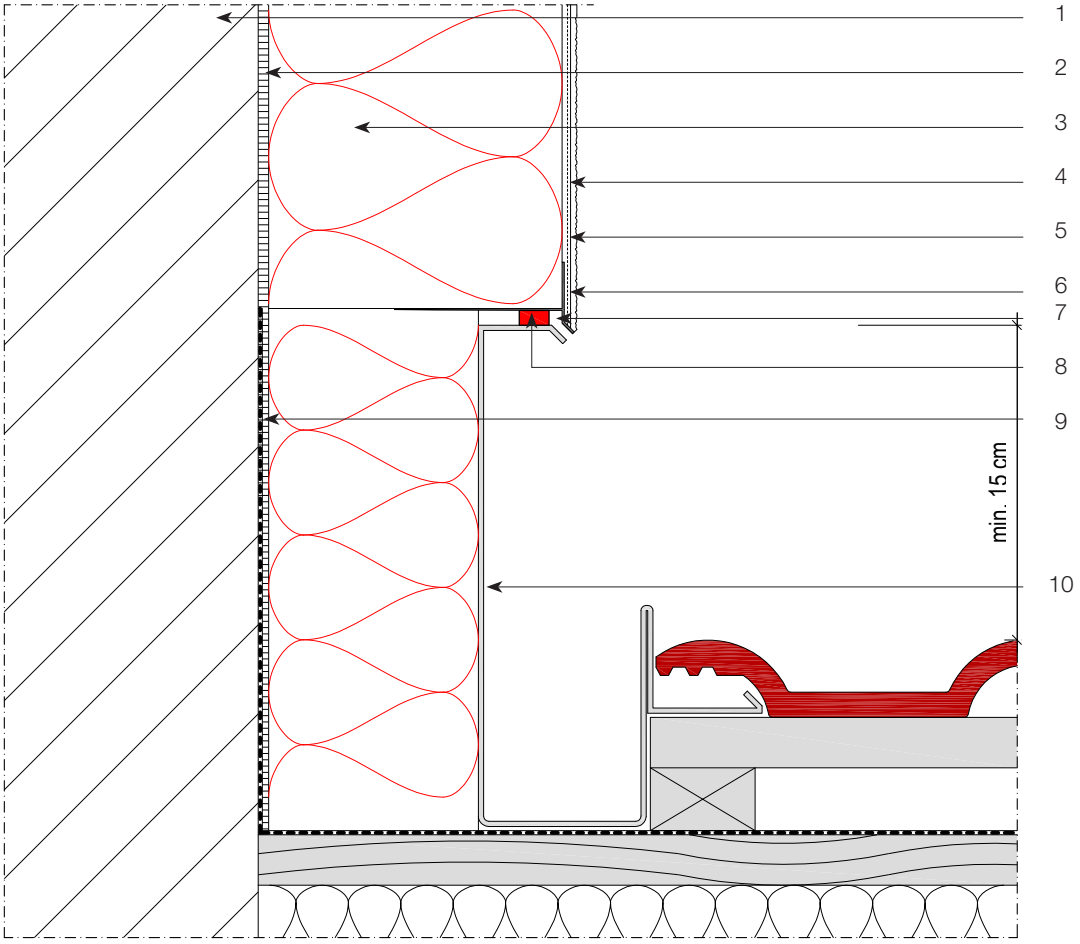

Legende

1. Ondergrond (schouw)
2. Granol'therm lijmmortel
3. Granol'therm DP isolatiepaneel
4. Granol'therm wapeningsmortel
5. Granol'therm wapeningsnet
6. Voorstrijk + afwerking
7. Sokkelprofiel met Drip PVC
8. Dichtingsband 2D
9. Waterdichte laag
10. Afwerkingselement

Deze technische tekening is een algemeen detail type die de opbouw van het gevelisolatiesysteem schematisch weergeeft. Naargelang ontwerpen en/of uitvoering kan dit afwijken van de werkelijke situatie. De tekening dient hierop afgestemd te worden. Toepassing en volledigheid zijn door de plaatser van het betreffende project te controleren. De uitvoeringsrichtlijnen over de aan te brengen materialen dienen gevolgd te worden.

Technische tekening – D500

Wapening voor hoeken ramen en deuren

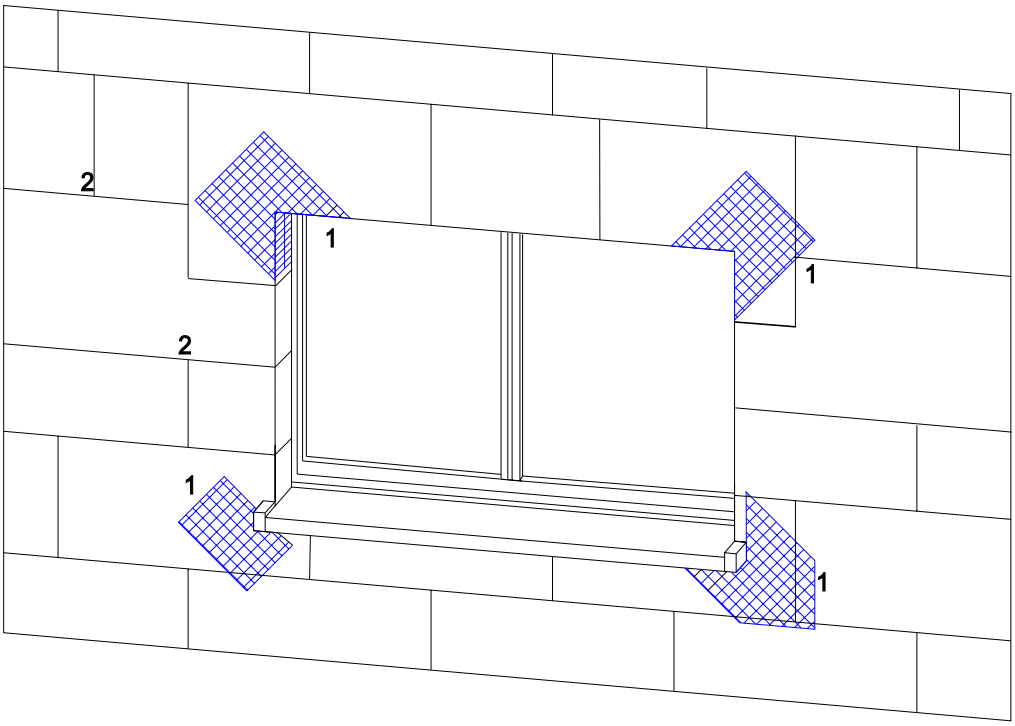

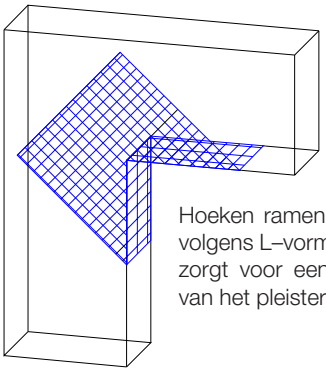

Hoeken ramen en deuren steeds aansluiten volgens L–vorm (pistoolvorm). Deze structuur zorgt voor een betere scheurbestendigheid van het pleisterwerk.

Legende

1. Granol'therm GFA wapeningsnet voor diagonale wapening deuren en ramen, afmetingen 33 x 50 cm
2. Isolatiepanelen steeds verlijmen of schroeven met een overlapping van minimaal 20 cm (1/3 isolatiepaneel)

Deze technische tekening is een algemeen detail type die de opbouw van het gevelisolatiesysteem schematisch weergeeft. Naargelang ontwerpen en/of uitvoering kan dit afwijken van de werkelijke situatie. De tekening dient hierop afgestemd te worden. Toepassing en volledigheid zijn door de plaatser van het betreffende project te controleren. De uitvoeringsrichtlijnen over de aan te brengen materialen dienen gevolgd te worden.

Technische tekening – D501

Waterafloop bij ramen en deuren met Granol'therm Drip PVC

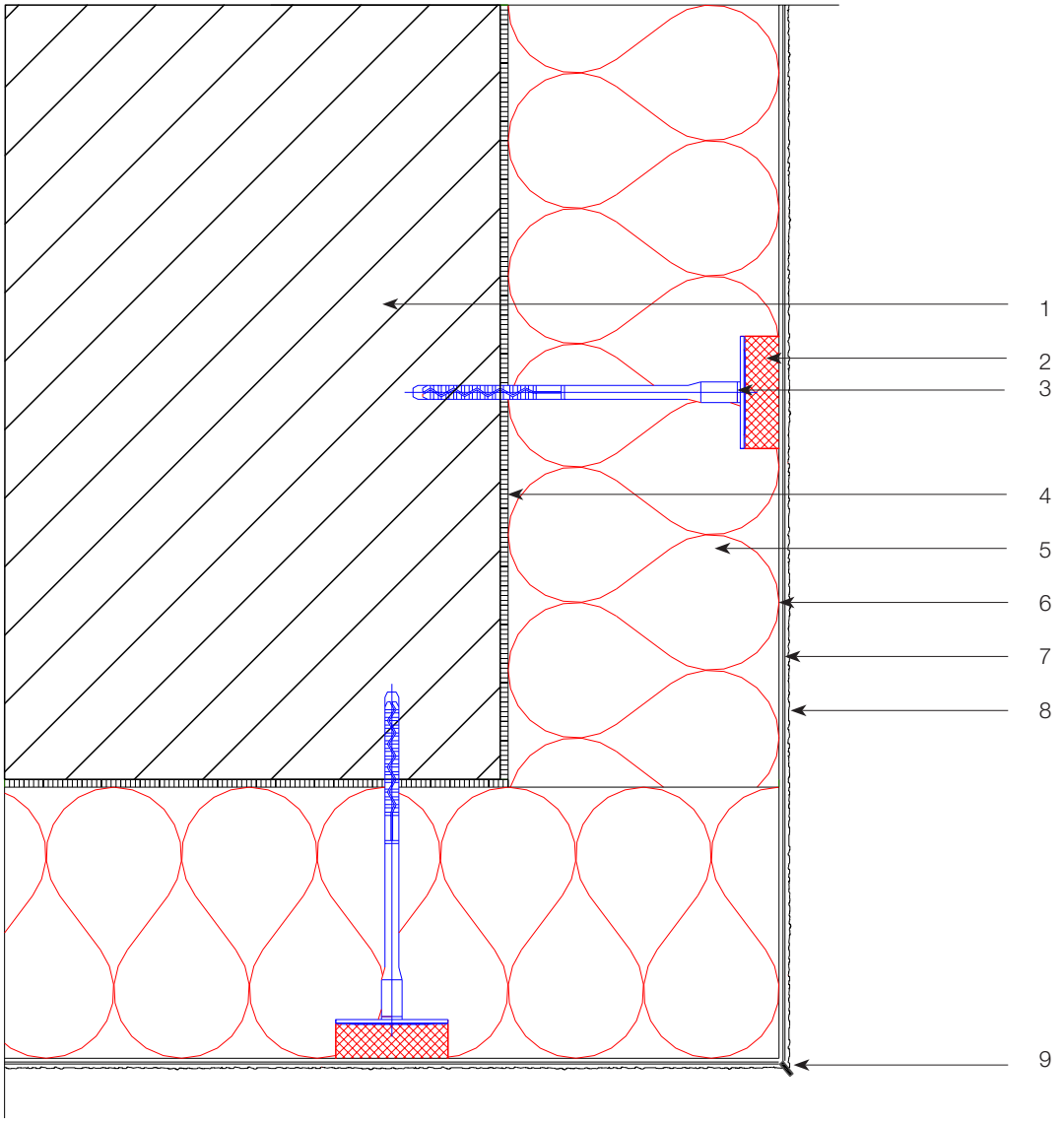

Legende

1. Ondergrond
2. Granol'therm Rondell STR
3. Schroef– of slagplug
4. Granol'therm lijmmortel
5. Granol'therm DP isolatiepaneel
6. Granol'therm wapeningsmortel
7. Granol'therm wapeningsnet
8. Voorstrijk + afwerking
9. Granol'therm Drip PVC

Deze technische tekening is een algemeen detail type die de opbouw van het gevelisolatiesysteem schematisch weergeeft. Naargelang ontwerpen en/of uitvoering kan dit afwijken van de werkelijke situatie. De tekening dient hierop afgestemd te worden. Toepassing en volledigheid zijn door de plaatser van het betreffende project te controleren. De uitvoeringsrichtlijnen over de aan te brengen materialen dienen gevolgd te worden.

Technische tekening – D502

Aansluiting dagkanten ramen met Granol'therm Connect

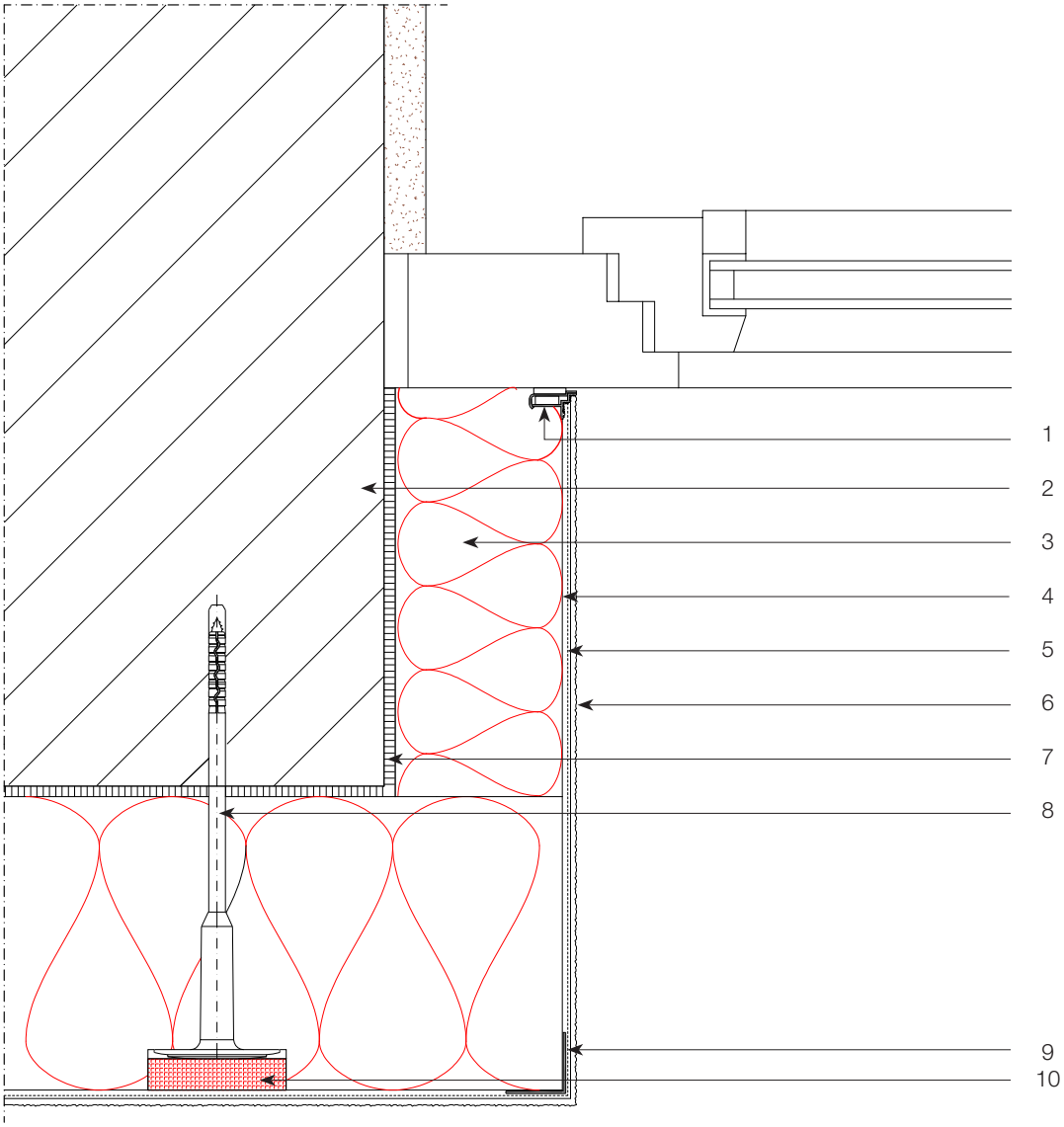

Legende

1. Granol'therm Connect
2. Ondergrond
3. Granol'therm DP isolatiepaneel
4. Granol'therm wapeningsmortel
5. Granol'therm wapeningsnet
6. Voorstrijk + afwerking
7. Granol'therm lijmmortel
8. Schroef– of slagplug
9. Granol'therm GWK
10. Granol'therm Rondell STR

Deze technische tekening is een algemeen detail type die de opbouw van het gevelisolatiesysteem schematisch weergeeft. Naargelang ontwerpen en/of uitvoering kan dit afwijken van de werkelijke situatie. De tekening dient hierop afgestemd te worden. Toepassing en volledigheid zijn door de plaatser van het betreffende project te controleren. De uitvoeringsrichtlijnen over de aan te brengen materialen dienen gevolgd te worden.

Technische tekening – D503

Aansluiting dagkanten ramen met dichtingsband

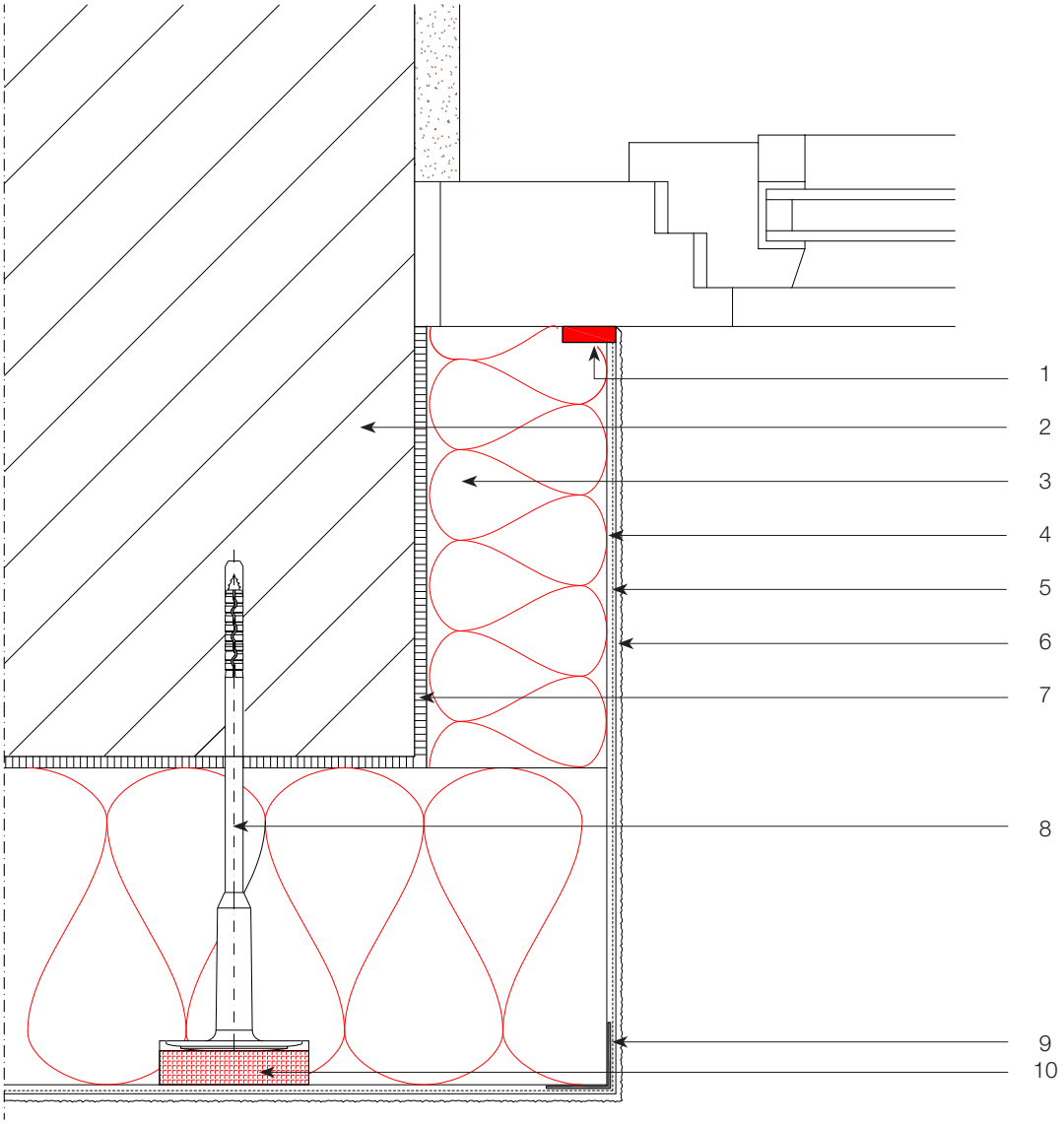

Legende

1. Dichtingsband 2D
2. Ondergrond
3. Granol'therm DP isolatiepaneel
4. Granol'therm wapeningsmortel
5. Granol'therm wapeningsnet
6. Voorstrijk + afwerking
7. Granol'therm lijmmortel
8. Schroef– of slagplug
9. Granol'therm GWK
10. Granol'therm Rondell STR

Deze technische tekening is een algemeen detail type die de opbouw van het gevelisolatiesysteem schematisch weergeeft. Naargelang ontwerpen en/of uitvoering kan dit afwijken van de werkelijke situatie. De tekening dient hierop afgestemd te worden. Toepassing en volledigheid zijn door de plaatser van het betreffende project te controleren. De uitvoeringsrichtlijnen over de aan te brengen materialen dienen gevolgd te worden.

Technische tekening – D504

Aansluiting ramen zonder dagkant met dichtingsband 2D

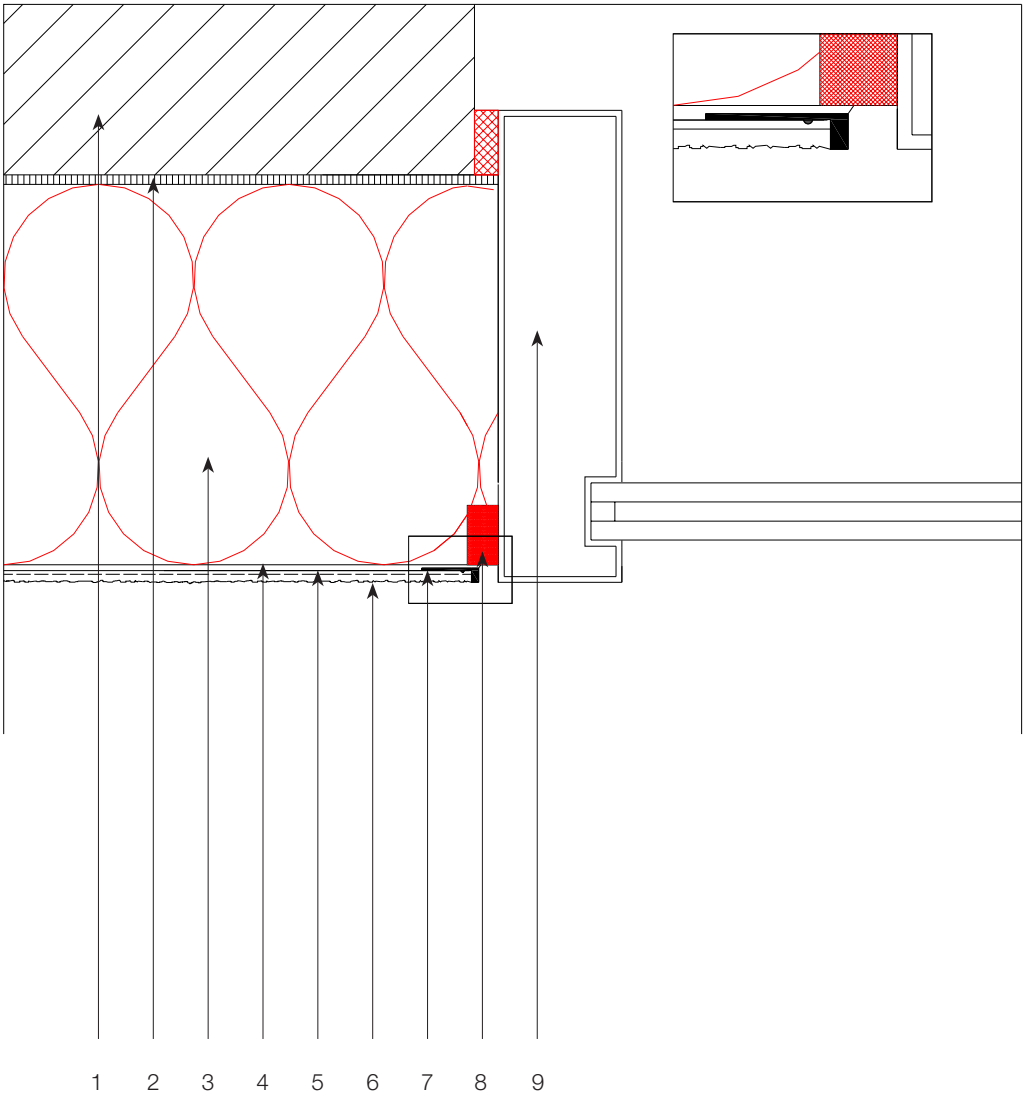

Legende

1. Ondergrond
2. Granol'therm lijmmortel
3. Granol'therm DP isolatiepaneel
4. Granol'therm wapeningsmortel
5. Granol'therm wapeningsnet
6. Voorstrijk + afwerking
7. Granol'therm Stop
8. Dichtingsband 2D
9. Raamkozijn

Deze technische tekening is een algemeen detail type die de opbouw van het gevelisolatiesysteem schematisch weergeeft. Naargelang ontwerpen en/of uitvoering kan dit afwijken van de werkelijke situatie. De tekening dient hierop afgestemd te worden. Toepassing en volledigheid zijn door de plaatser van het betreffende project te controleren. De uitvoeringsrichtlijnen over de aan te brengen materialen dienen gevolgd te worden.

Technische tekening – D600

Aansluiten vensterbanken aan pleisterwerken

Bovenaanzicht

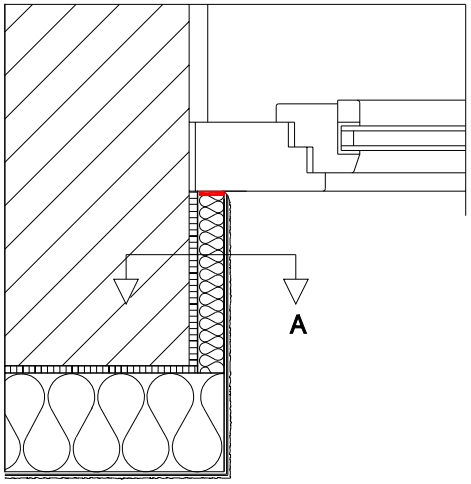

3D

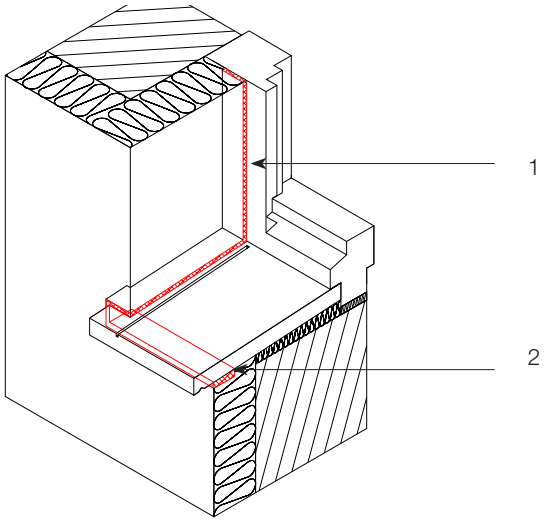

Snede A

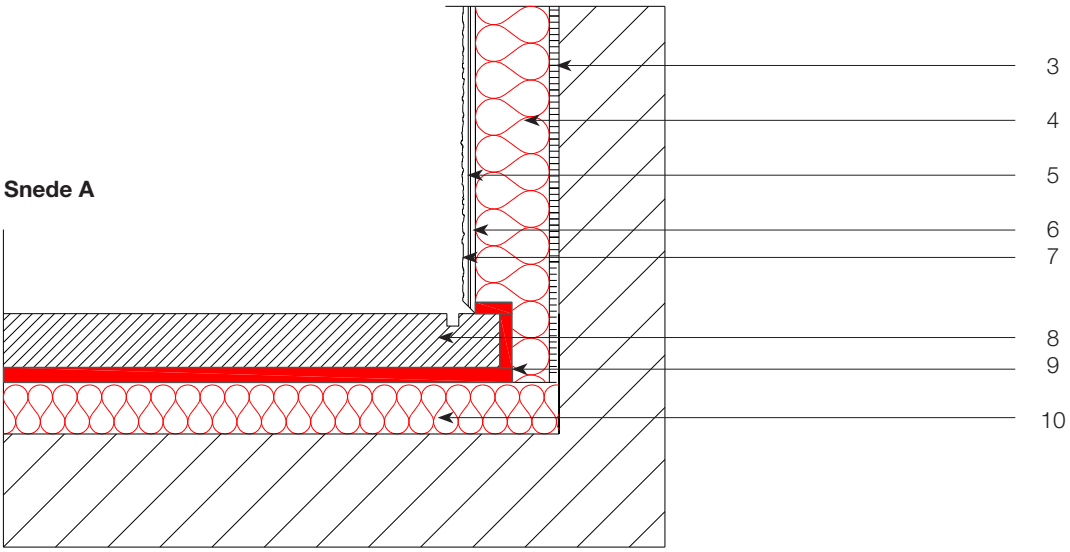

Legende

1. Dichtingsband 2D
2. Dichtingsband 2D
3. Granol'therm lijmmortel
4. Granol'therm DP isolatiepaneel
5. Granol'therm wapeningsmortel
6. Granol'therm wapeningsnet
7. Voorstrijk + afwerking
8. Vensterbank
9. Dichtingsband 2D
10. Garnol'therm DP isolatiepaneel

Deze technische tekening is een algemeen detail type die de opbouw van het gevelisolatiesysteem schematisch weergeeft. Naargelang ontwerpen en/of uitvoering kan dit afwijken van de werkelijke situatie. De tekening dient hierop afgestemd te worden. Toepassing en volledigheid zijn door de plaatser van het betreffende project te controleren. De uitvoeringsrichtlijnen over de aan te brengen materialen dienen gevolgd te worden.

Technische tekening – D601

Vensterbank Granol'therm Window ALU–3D

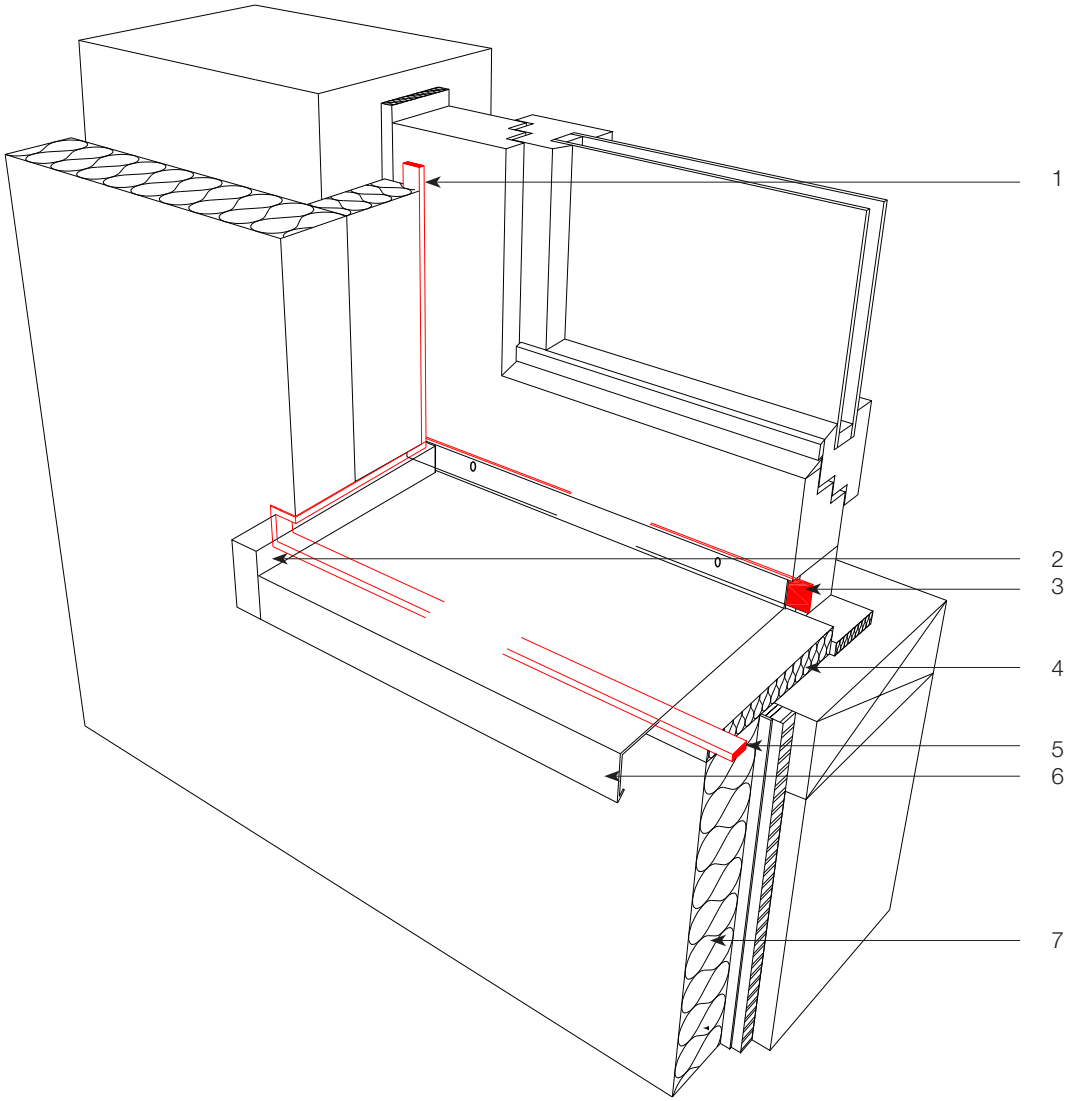

Legende

1. Dichtingsband 2D
2. Granol'therm Slide & Click
3. Granol'therm Window Joint
4. Granol'therm DP isolatiepaneel
5. Dichtingsband 2D
6. Oversteek 30–40 mm voorbij afwerking
7. Granol'therm DP isolatiepaneel

Deze technische tekening is een algemeen detail type die de opbouw van het gevelisolatiesysteem schematisch weergeeft. Naargelang ontwerpen en/of uitvoering kan dit afwijken van de werkelijke situatie. De tekening dient hierop afgestemd te worden. Toepassing en volledigheid zijn door de plaatser van het betreffende project te controleren. De uitvoeringsrichtlijnen over de aan te brengen materialen dienen gevolgd te worden.

Technische tekening – D602

Vensterbank Granol'therm Window ALU

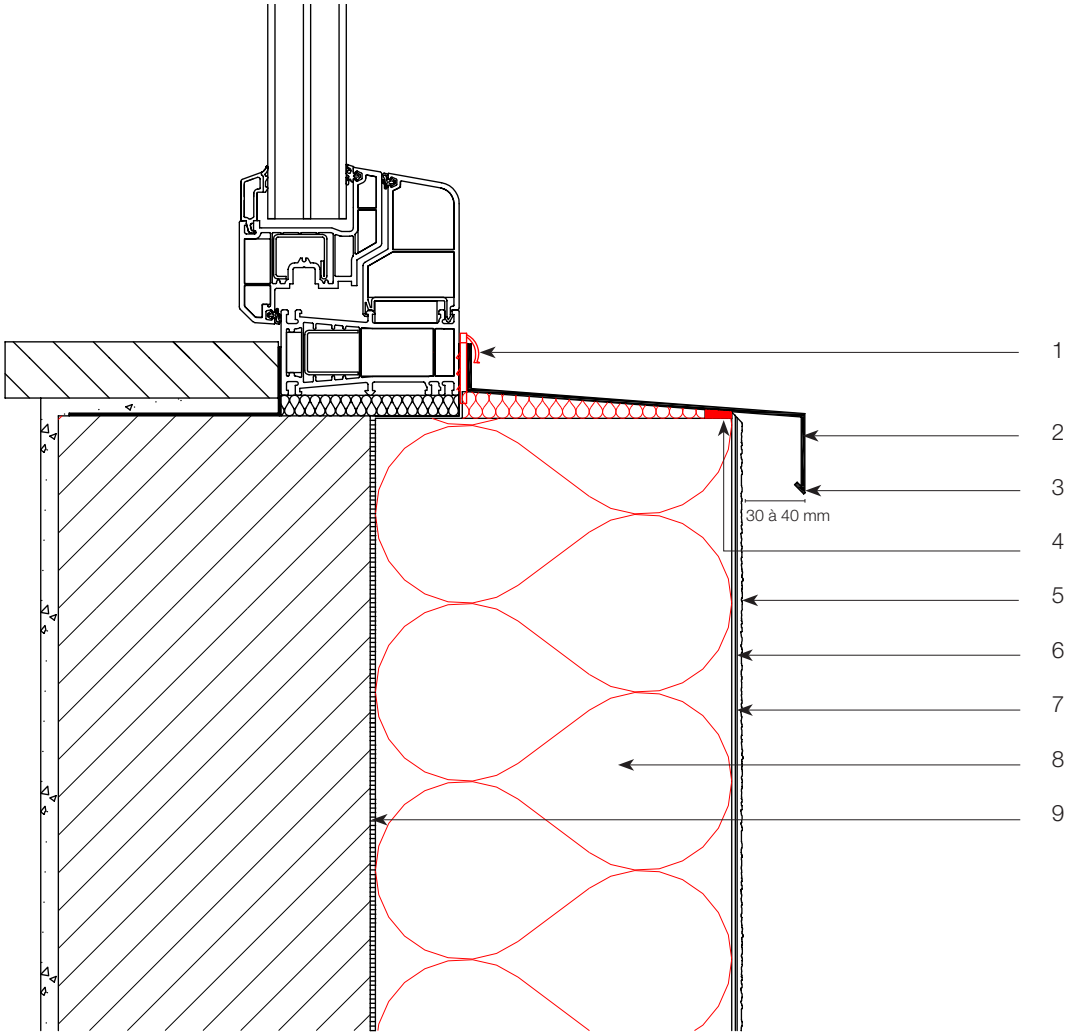

Legende

1. Granol'therm Window Joint
2. Granol'therm Window ALU
3. 30 à 40 mm oversteek voorbij de afwerking
4. Dichtingsband 2D
5. Voorstrijk + afwerking
6. Granol'therm wapeningsnet
7. Granol'therm wapeningsmortel
8. Granol'therm DP isolatiepaneel
9. Granol'therm lijmmortel

Deze technische tekening is een algemeen detail type die de opbouw van het gevelisolatiesysteem schematisch weergeeft. Naargelang ontwerpen en/of uitvoering kan dit afwijken van de werkelijke situatie. De tekening dient hierop afgestemd te worden. Toepassing en volledigheid zijn door de plaatser van het betreffende project te controleren. De uitvoeringsrichtlijnen over de aan te brengen materialen dienen gevolgd te worden.

Technische tekening – D603

Vensterbank Granol'therm Window FB – 3D

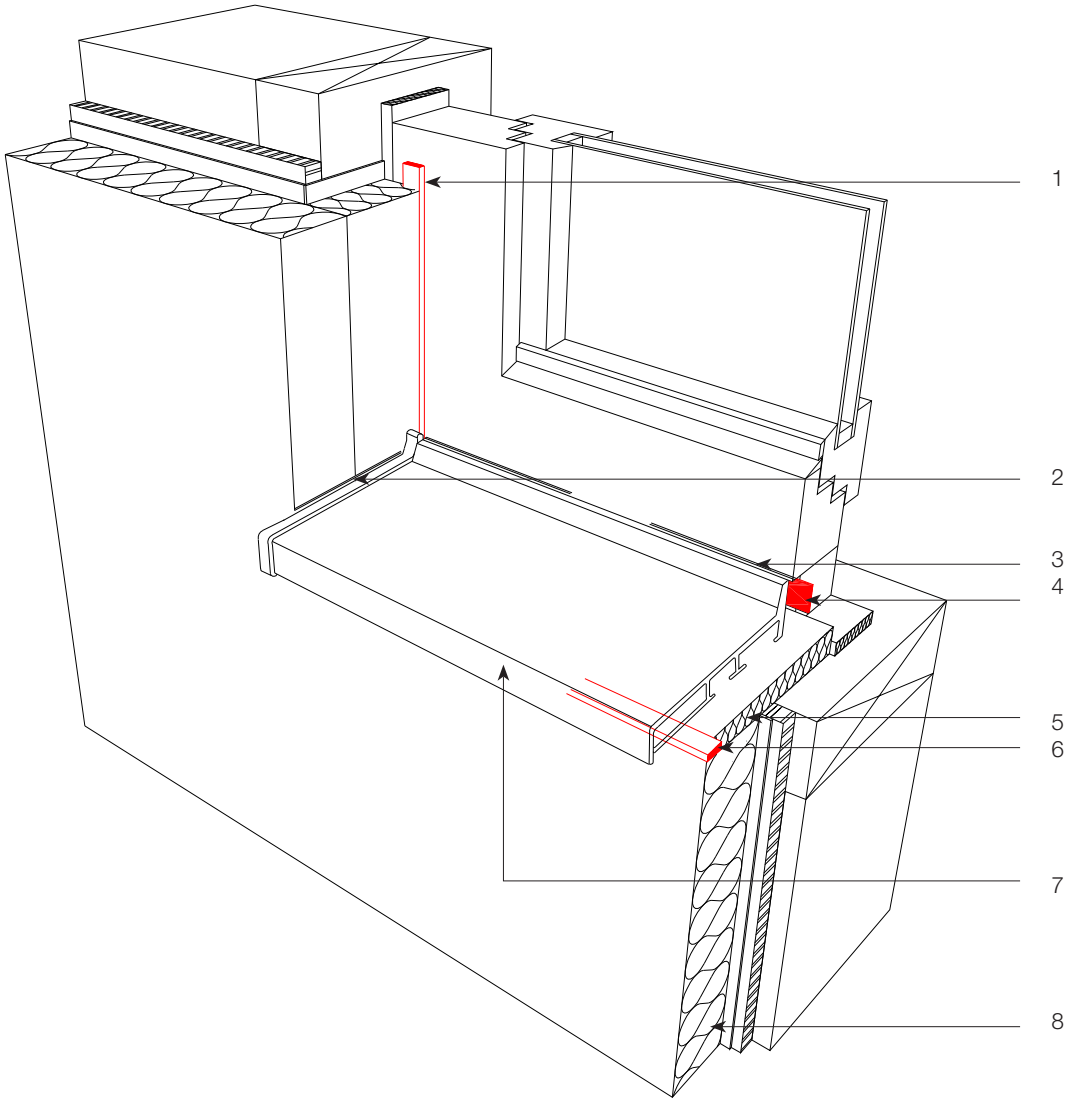

Legende

1. Dichtingsband 2D
2. Elastische voeg
3. Elastische voeg
4. Dichtingsband 2D
5. Granol'therm DP isolatiepaneel
6. Dichtingsband 2D
7. Granol'therm Window FB
8. Granol'therm DP isolatiepaneel

Deze technische tekening is een algemeen detail type die de opbouw van het gevelisolatiesysteem schematisch weergeeft. Naargelang ontwerpen en/of uitvoering kan dit afwijken van de werkelijke situatie. De tekening dient hierop afgestemd te worden. Toepassing en volledigheid zijn door de plaatser van het betreffende project te controleren. De uitvoeringsrichtlijnen over de aan te brengen materialen dienen gevolgd te worden.

Technische tekening – D604

Vensterbank Granol'therm Window FB

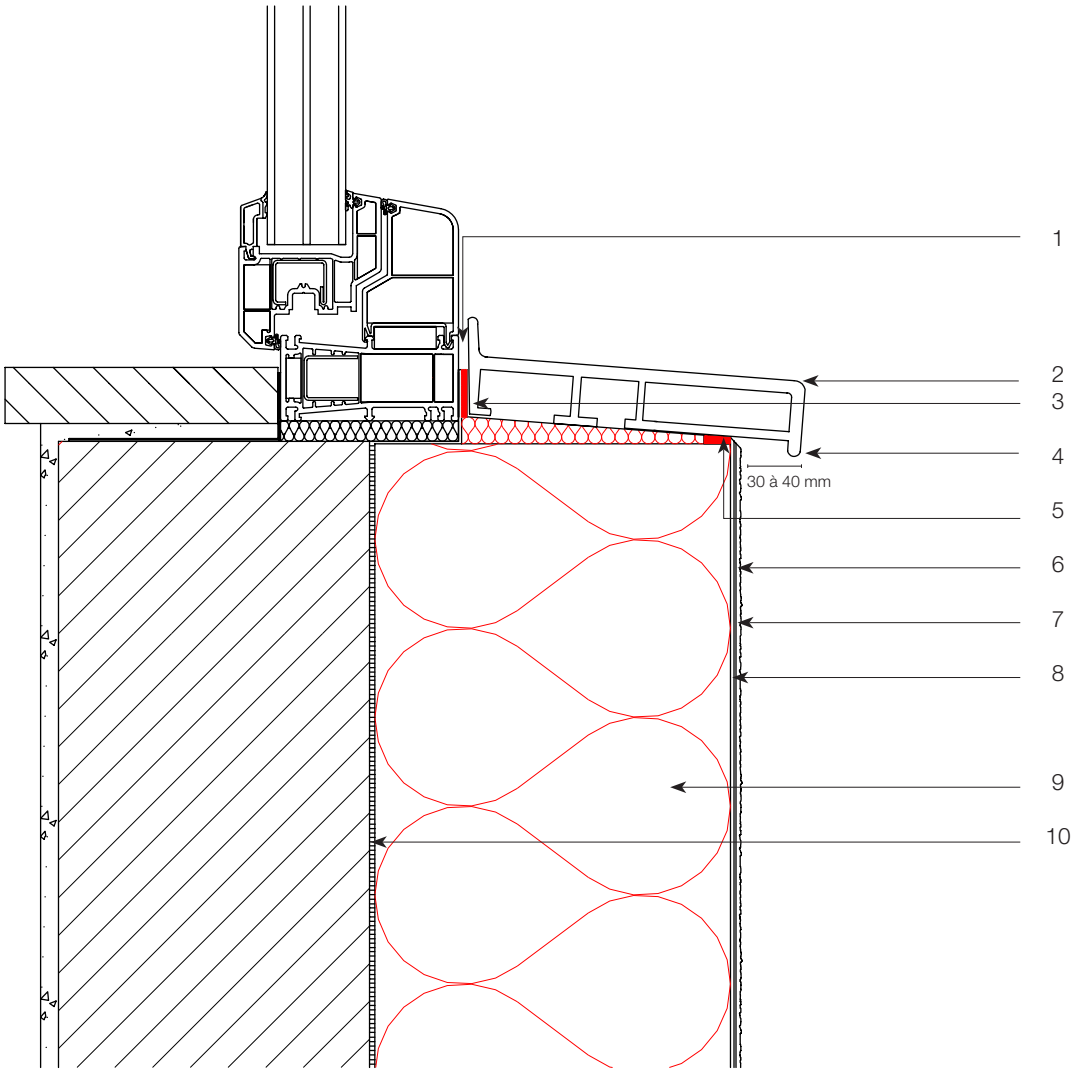

Legende

1. Elastische voeg
2. Granol'therm Window FB
3. Dichtingsband 2D
4. Oversteek 30 à 40 mm voorbij de afwerking
5. Dichtingsband 2D
6. Voorstrijk + afwerking
7. Granol'therm wapeningsnet
8. Granol'therm wapeningsmortel
9. Granol'therm DP isolatiepaneel
10. Granol'therm lijmmortel

Deze technische tekening is een algemeen detail type die de opbouw van het gevelisolatiesysteem schematisch weergeeft. Naargelang ontwerpen en/of uitvoering kan dit afwijken van de werkelijke situatie. De tekening dient hierop afgestemd te worden. Toepassing en volledigheid zijn door de plaatser van het betreffende project te controleren. De uitvoeringsrichtlijnen over de aan te brengen materialen dienen gevolgd te worden.

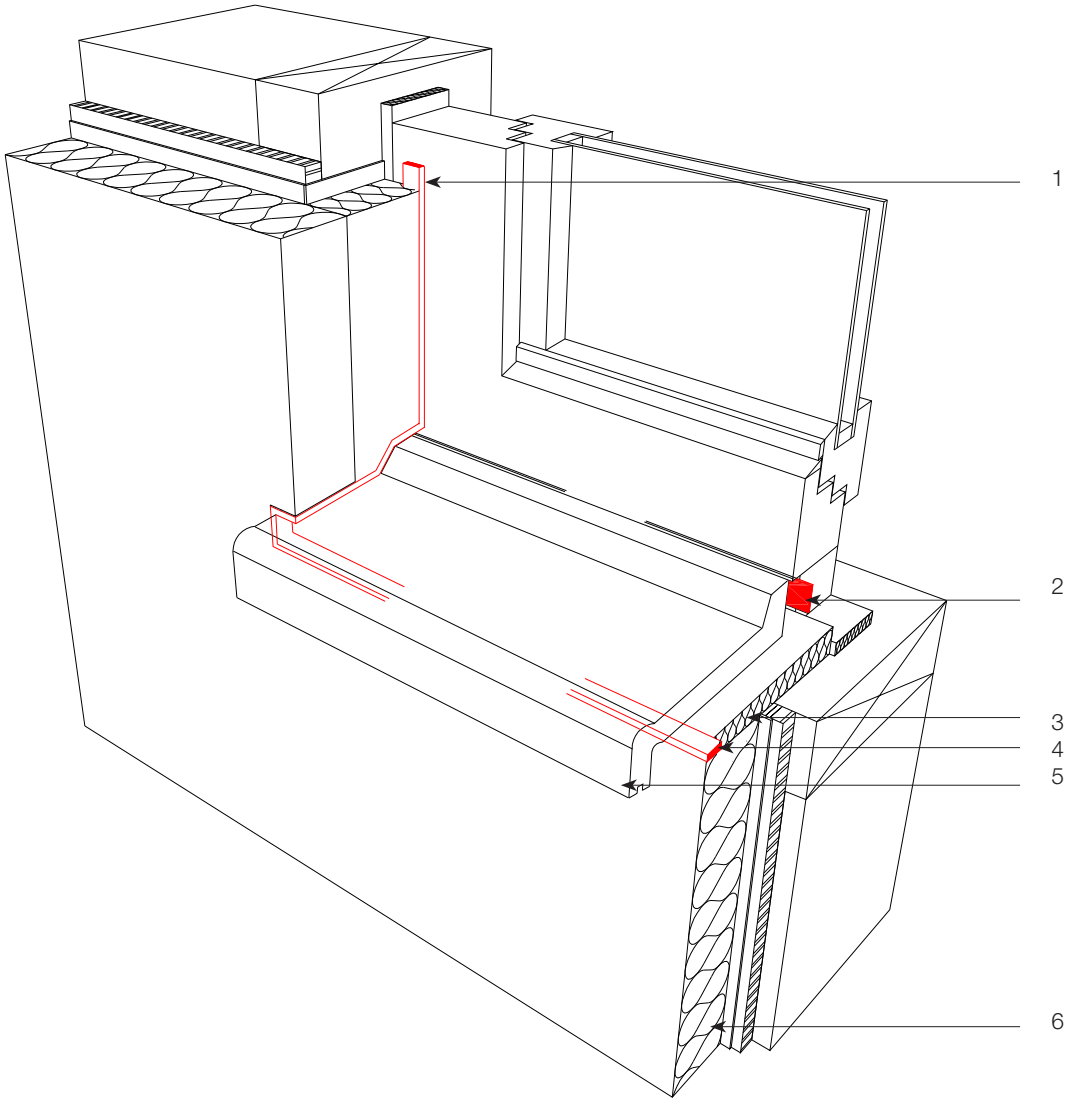

Legende

1. Dichtingsband 2D
2. Dichtingsband 2D
3. Granol'therm DP isolatiepaneel
4. Dichtingsband 2D
5. Granol'therm Window CP
6. Granol'therm DP isolatiepaneel

Deze technische tekening is een algemeen detail type die de opbouw van het gevelisolatiesysteem schematisch weergeeft. Naargelang ontwerpen en/of uitvoering kan dit afwijken van de werkelijke situatie. De tekening dient hierop afgestemd te worden. Toepassing en volledigheid zijn door de plaatser van het betreffende project te controleren. De uitvoeringsrichtlijnen over de aan te brengen materialen dienen gevolgd te worden.

Technische tekening – D606

Vensterbank Granol'therm Window CP

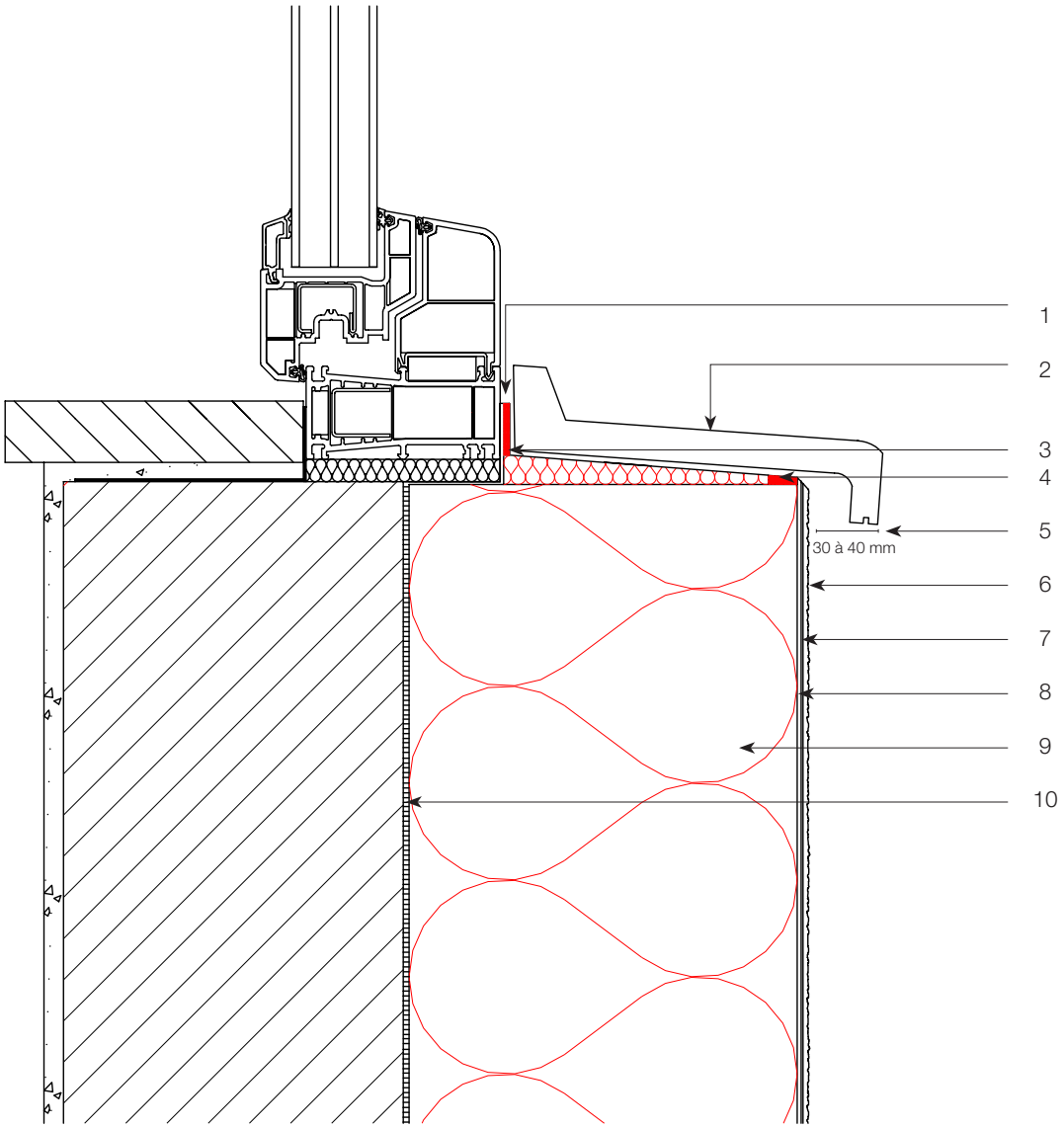

Legende

1. Elastische voeg
2. Granol'therm Window CP
3. Dichtingsband 2D
4. Dichtingsband 2D
5. 30 à 40 mm voorbij de afwerking
6. Voorstrijk + afwerking
7. Granol'therm wapeningsnet
8. Granol'therm wapeningsmortel
9. Granol'therm DP isolatiepaneel
10. Granol'therm lijmmortel

Deze technische tekening is een algemeen detail type die de opbouw van het gevelisolatiesysteem schematisch weergeeft. Naargelang ontwerpen en/of uitvoering kan dit afwijken van de werkelijke situatie. De tekening dient hierop afgestemd te worden. Toepassing en volledigheid zijn door de plaatser van het betreffende project te controleren. De uitvoeringsrichtlijnen over de aan te brengen materialen dienen gevolgd te worden.

Technische tekening – D607

Vensterbank in beton of blauwsteen – 3D

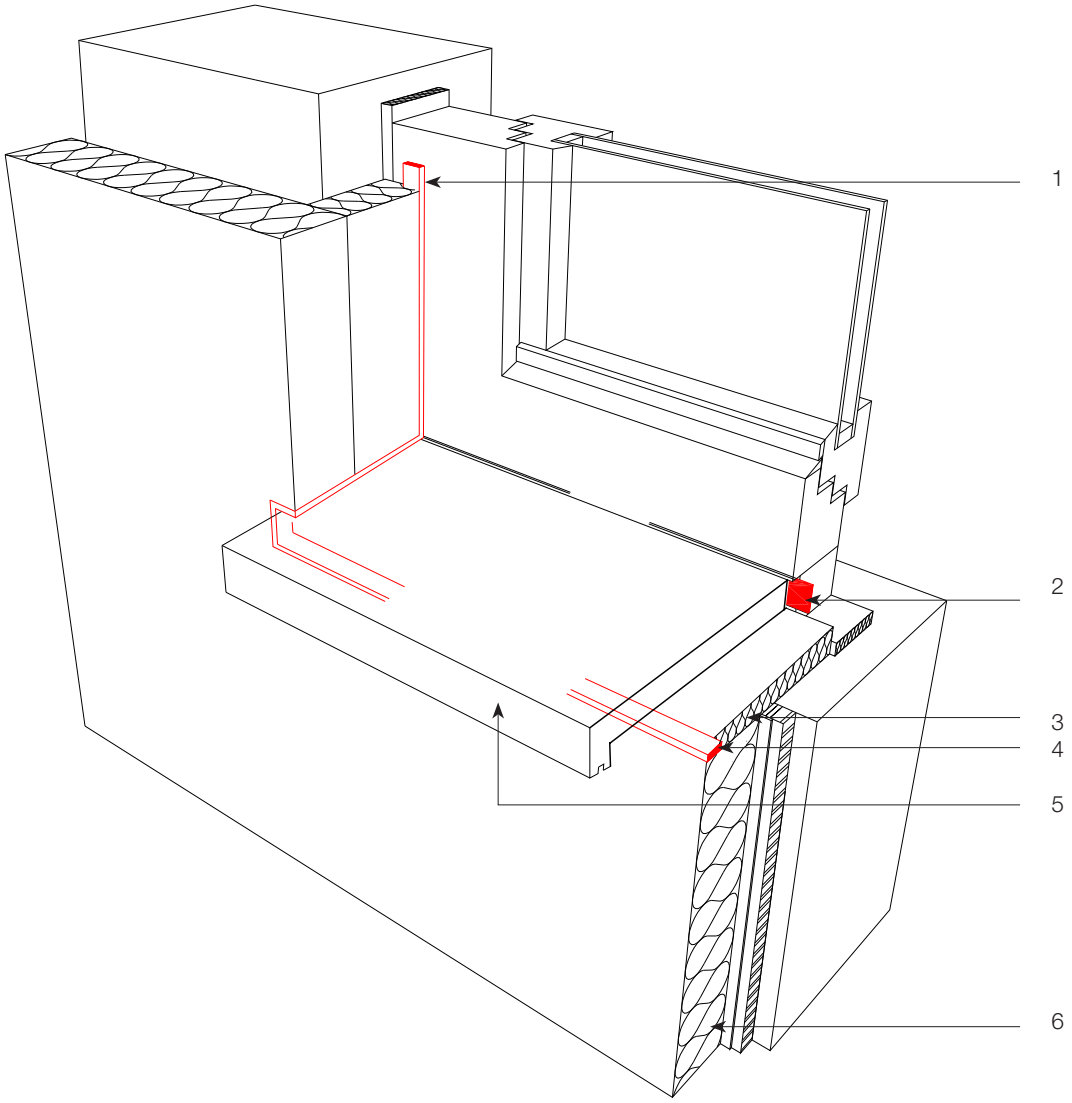

Legende

1. Dichtingsband 2D
2. Dichtingsband 2D
3. Granol'therm DP isolatiepaneel
4. Dichtingsband 2D
5. Vensterbank in beton of blauwsteen
6. Granol'therm DP isolatiepaneel

Deze technische tekening is een algemeen detail type die de opbouw van het gevelisolatiesysteem schematisch weergeeft. Naargelang ontwerpen en/of uitvoering kan dit afwijken van de werkelijke situatie. De tekening dient hierop afgestemd te worden. Toepassing en volledigheid zijn door de plaatser van het betreffende project te controleren. De uitvoeringsrichtlijnen over de aan te brengen materialen dienen gevolgd te worden.

Technische tekening – D608

Vensterbank in beton of blauwsteen

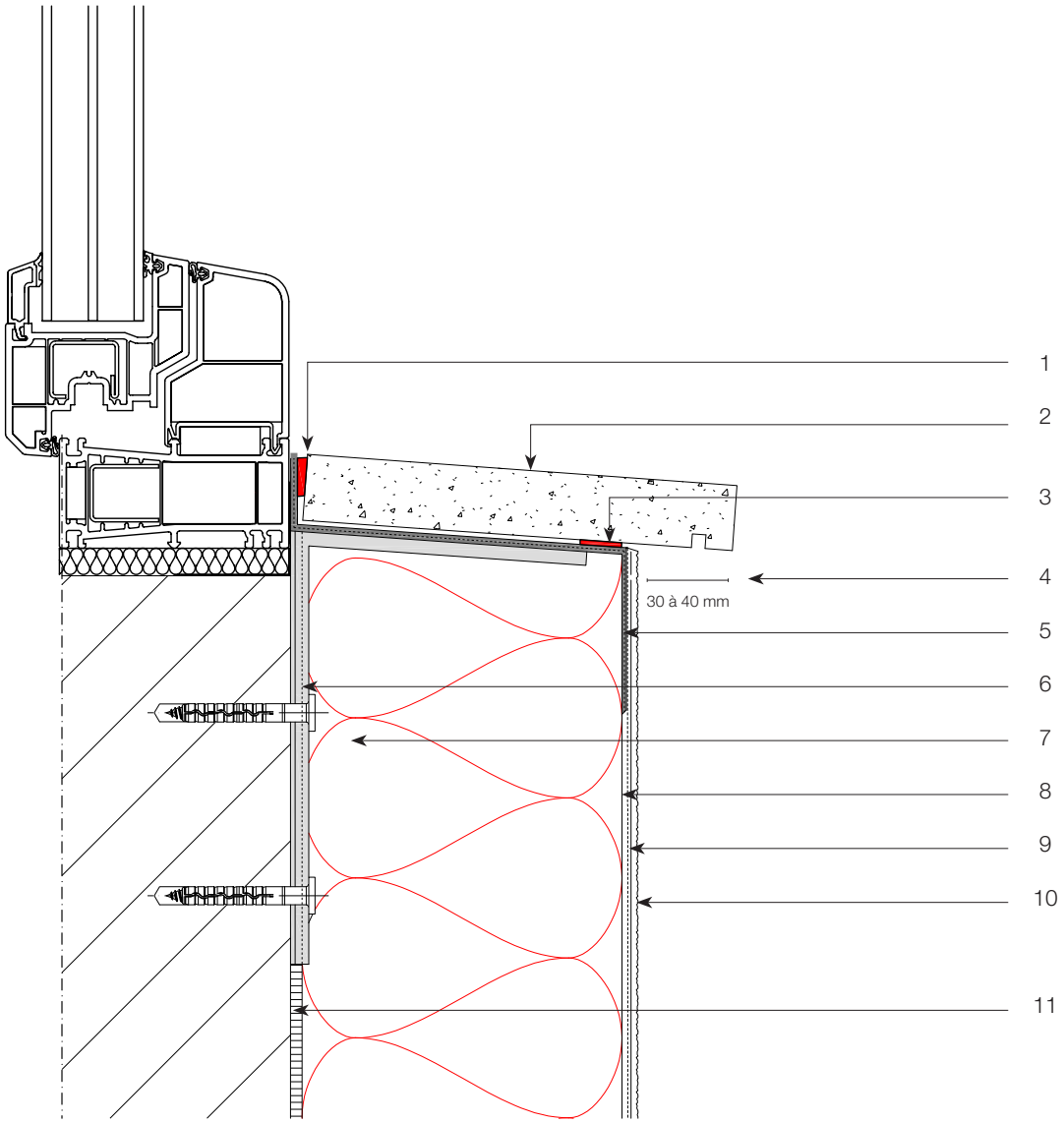

Legende

1. Elastische voeg
2. Vensterbank in beton of blauwsteen
3. Dichtingsband 2D
4. 30 à 40 mm voorbij de afwerking
5. Waterdichte laag
6. Bevestigingsbeugel
7. Granol'therm DP isolatiepaneel
8. Granol'therm wapeningsmortel
9. Granol'therm wapeningsnet
10. Voorstrijk + afwerking
11. Granol'therm lijmmortel

Deze technische tekening is een algemeen detail type die de opbouw van het gevelisolatiesysteem schematisch weergeeft. Naargelang ontwerpen en/of uitvoering kan dit afwijken van de werkelijke situatie. De tekening dient hierop afgestemd te worden. Toepassing en volledigheid zijn door de plaatser van het betreffende project te controleren. De uitvoeringsrichtlijnen over de aan te brengen materialen dienen gevolgd te worden.

Technische tekening – D609

Vensterbank Granol'therm Window EPS – 3D

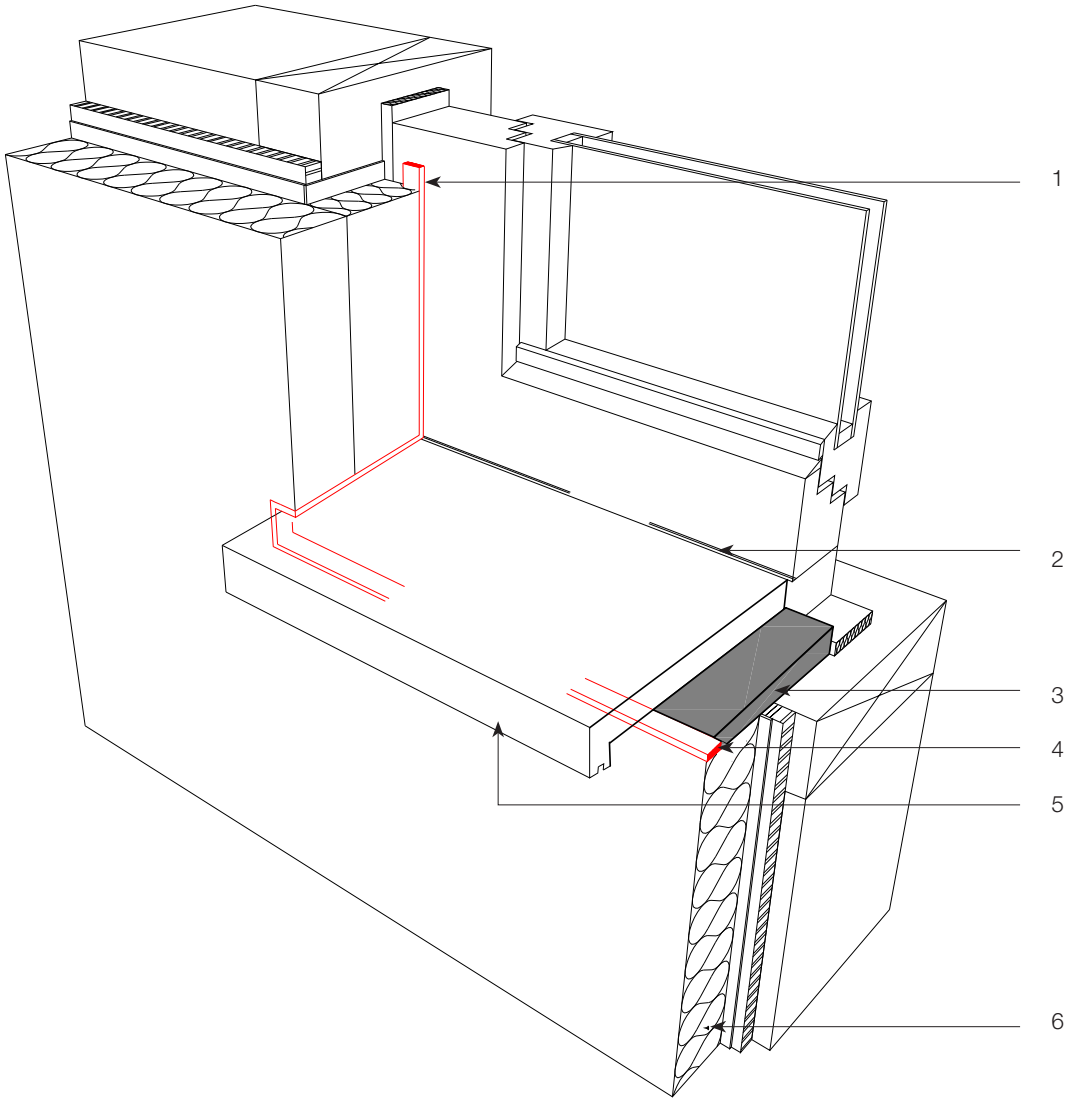

Legende

1. Dichtingsband 2D
2. Elastische voeg
3. Oude vensterbank
4. Dichtingsband 2D
5. Granol'therm Window EPS
6. Granol'therm DP isolatiepaneel

Deze technische tekening is een algemeen detail type die de opbouw van het gevelisolatiesysteem schematisch weergeeft. Naargelang ontwerpen en/of uitvoering kan dit afwijken van de werkelijke situatie. De tekening dient hierop afgestemd te worden. Toepassing en volledigheid zijn door de plaatser van het betreffende project te controleren. De uitvoeringsrichtlijnen over de aan te brengen materialen dienen gevolgd te worden.

Technische tekening – D610

Vensterbank Granol'therm Window EPS

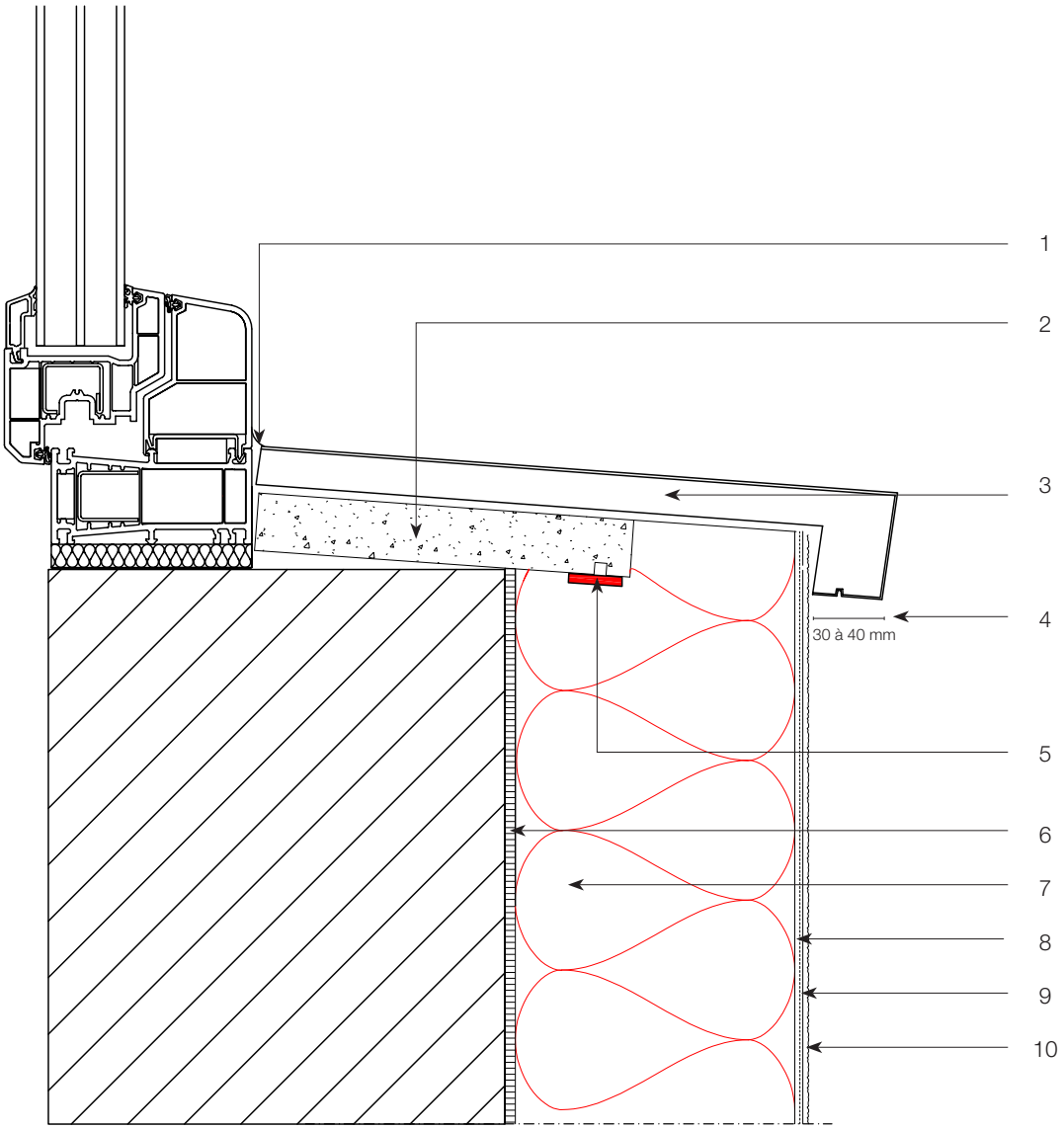

Legende

1. Elastische voeg
2. Bestaande vensterbank in beton of blauwsteen
3. Granol'therm Window EPS
4. 30 à 40 mm voorbij de afwerking
5. Dichtingsband 2D
6. Granol'therm lijmmortel
7. Granol'therm DP isolatiepaneel
8. Granol'therm wapeningsmortel
9. Granol'therm wapeningsmortel
10. Voorstrijk + afwerking

Deze technische tekening is een algemeen detail type die de opbouw van het gevelisolatiesysteem schematisch weergeeft. Naargelang ontwerpen en/of uitvoering kan dit afwijken van de werkelijke situatie. De tekening dient hierop afgestemd te worden. Toepassing en volledigheid zijn door de plaatser van het betreffende project te controleren. De uitvoeringsrichtlijnen over de aan te brengen materialen dienen gevolgd te worden.

Technische tekening – D700

Bevestiging geleiding zonwering met Granol'fix DoRondo

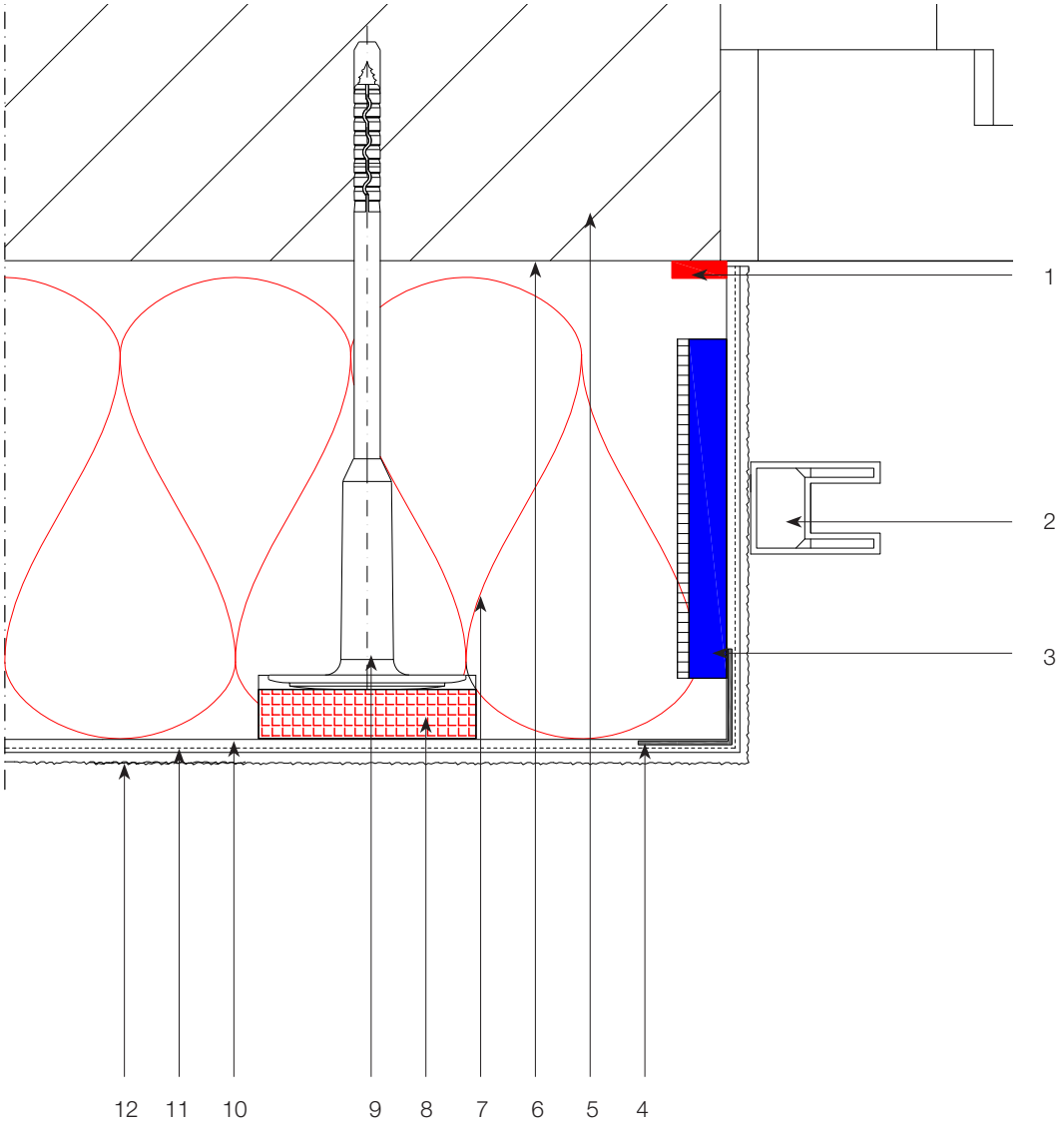

Legende

1. Dichtingsband 2D
2. Geleider zonwering
3. Granol'fix DoRondo
4. Granol'therm GWK
5. Ondergrond
6. Granol'therm lijmmortel
7. Granol'therm DP isolatiepaneel
8. Granol'therm Rondell STR
9. Schroef– of slagplug
10. Granol'therm wapeningsmortel
11. Granol'therm wapeningsnet
12. Voorstrijk + afwerking

Deze technische tekening is een algemeen detail type die de opbouw van het gevelisolatiesysteem schematisch weergeeft. Naargelang ontwerpen en/of uitvoering kan dit afwijken van de werkelijke situatie. De tekening dient hierop afgestemd te worden. Toepassing en volledigheid zijn door de plaatser van het betreffende project te controleren. De uitvoeringsrichtlijnen over de aan te brengen materialen dienen gevolgd te worden.

Technische tekening – D701

Aansluiting kast zonwering achter slag

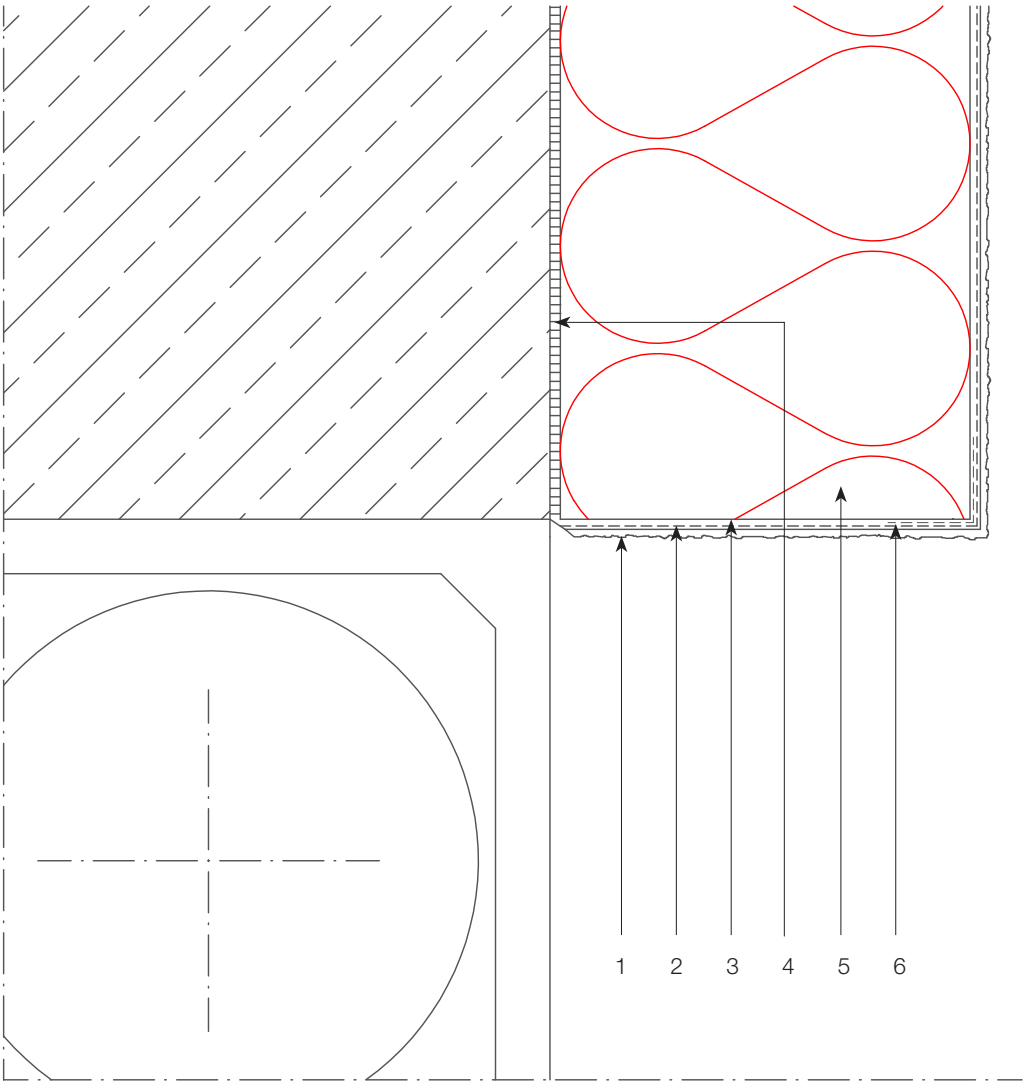

Legende

1. Voorstrijk + afwerking
2. Granol'therm wapeningsnet
3. Granol'therm wapeningsmortel
4. Granol'therm lijmmortel
5. Granol'therm DP Isolatiepaneel
6. Granol'therm GWK

Deze technische tekening is een algemeen detail type die de opbouw van het gevelisolatiesysteem schematisch weergeeft. Naargelang ontwerpen en/of uitvoering kan dit afwijken van de werkelijke situatie. De tekening dient hierop afgestemd te worden. Toepassing en volledigheid zijn door de plaatser van het betreffende project te controleren. De uitvoeringsrichtlijnen over de aan te brengen materialen dienen gevolgd te worden.

Technische tekening – D702

Aansluiting kast zonwering voor slag

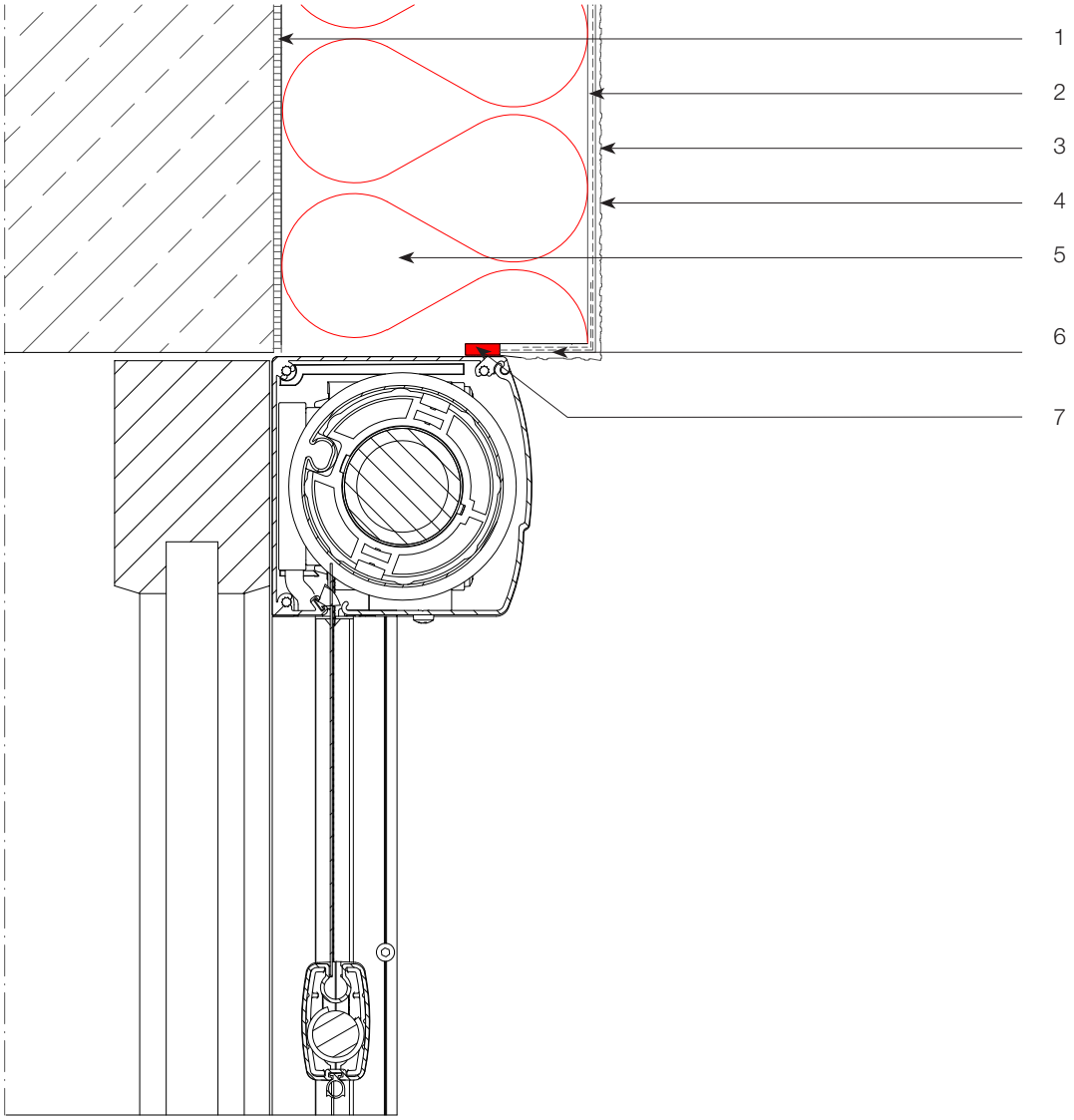

Legende

1. Granol'therm lijmmortel
2. Granol'therm wapeningsmortel
3. Granol'therm wapeningsnet
4. Voorstrijk + afwerking
5. Granol'therm DP isolatiepaneel
6. Granol'therm GWK
7. Dichtingsband 2D

Deze technische tekening is een algemeen detail type die de opbouw van het gevelisolatiesysteem schematisch weergeeft. Naargelang ontwerpen en/of uitvoering kan dit afwijken van de werkelijke situatie. De tekening dient hierop afgestemd te worden. Toepassing en volledigheid zijn door de plaatser van het betreffende project te controleren. De uitvoeringsrichtlijnen over de aan te brengen materialen dienen gevolgd te worden.

Technische tekening – D800

Aansluiting aan een horizontaal gedeelte met verhoogde afdichting

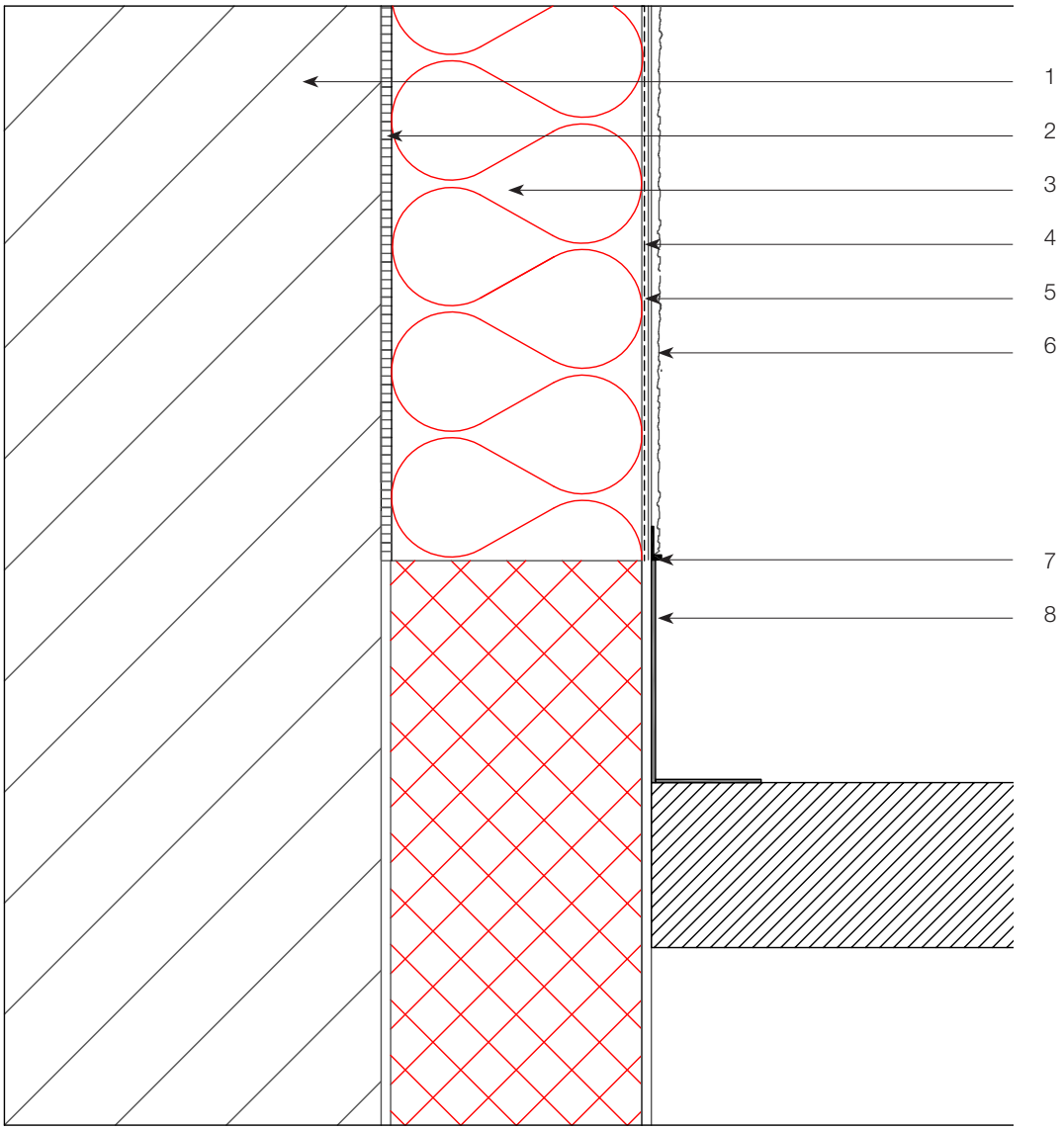

Legende

1. Ondergrond
2. Granol'therm lijmmortel
3. Granol'therm DP isolatiepaneel
4. Granol'therm wapeningsmortel
5. Granol'therm wapeningsnet
6. Voorstrijk + afwerking
7. Granol'therm Stop PVC
8. Profiel verhoogde afdichting met isolatie valt buiten het systeem

Deze technische tekening is een algemeen detail type die de opbouw van het gevelisolatiesysteem schematisch weergeeft. Naargelang ontwerpen en/of uitvoering kan dit afwijken van de werkelijke situatie. De tekening dient hierop afgestemd te worden. Toepassing en volledigheid zijn door de plaatser van het betreffende project te controleren. De uitvoeringsrichtlijnen over de aan te brengen materialen dienen gevolgd te worden.

Technische tekening – D801

Aansluiting op een dakterras

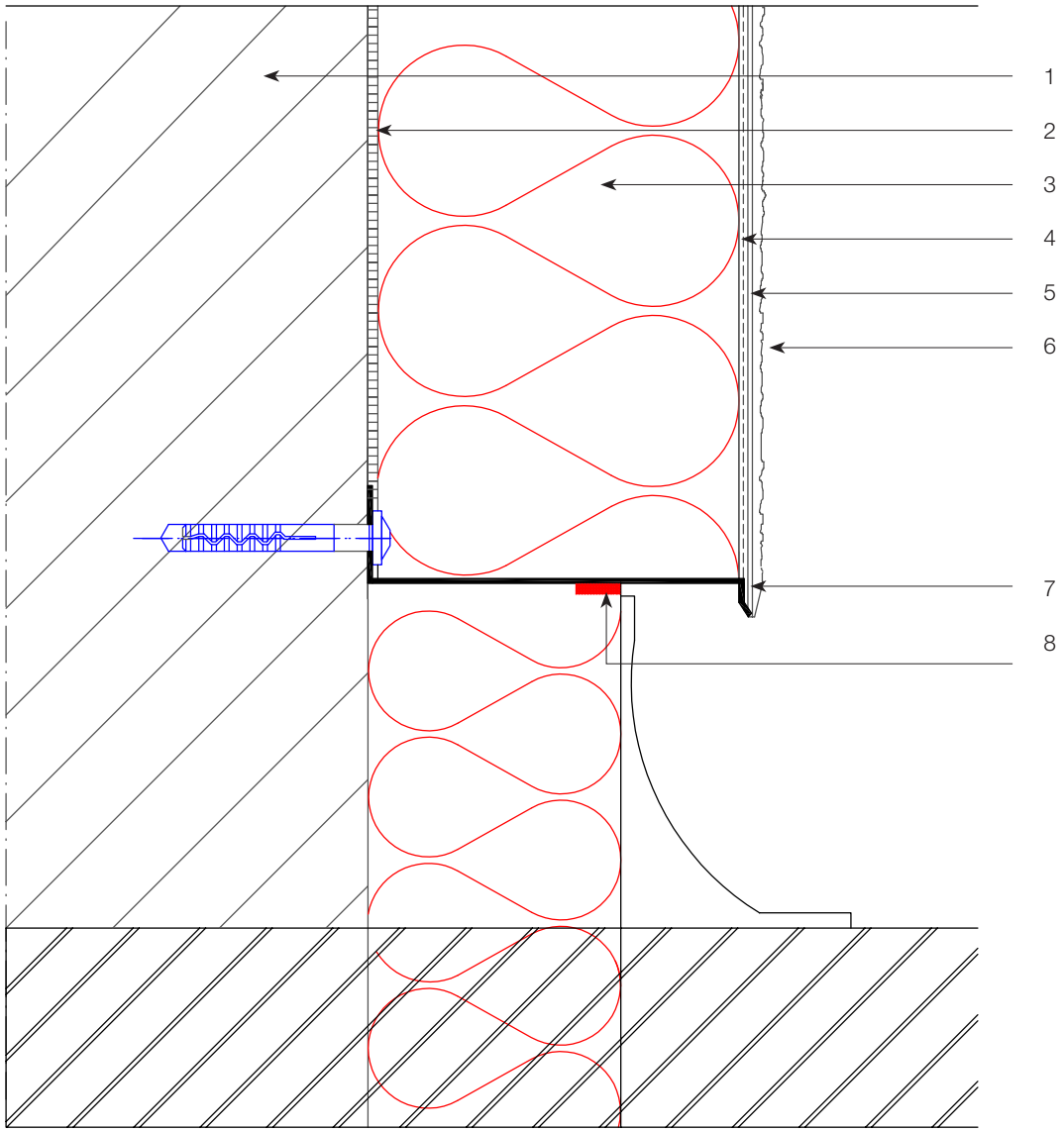

Legende

1. Ondergrond
2. Granol'therm lijmmortel
3. Granol'therm DP isolatiepaneel
4. Granol'therm wapeningsmortel
5. Granol'therm wapeningsnet
6. Voorstrijk + afwerking
7. Granol'therm sokkelprofiel + Granol'therm Clips
8. Dichtingsband 2D

Deze technische tekening is een algemeen detail type die de opbouw van het gevelisolatiesysteem schematisch weergeeft. Naargelang ontwerpen en/of uitvoering kan dit afwijken van de werkelijke situatie. De tekening dient hierop afgestemd te worden. Toepassing en volledigheid zijn door de plaatser van het betreffende project te controleren. De uitvoeringsrichtlijnen over de aan te brengen materialen dienen gevolgd te worden.

Technische tekening – D802

Aansluiting aan een dakterras

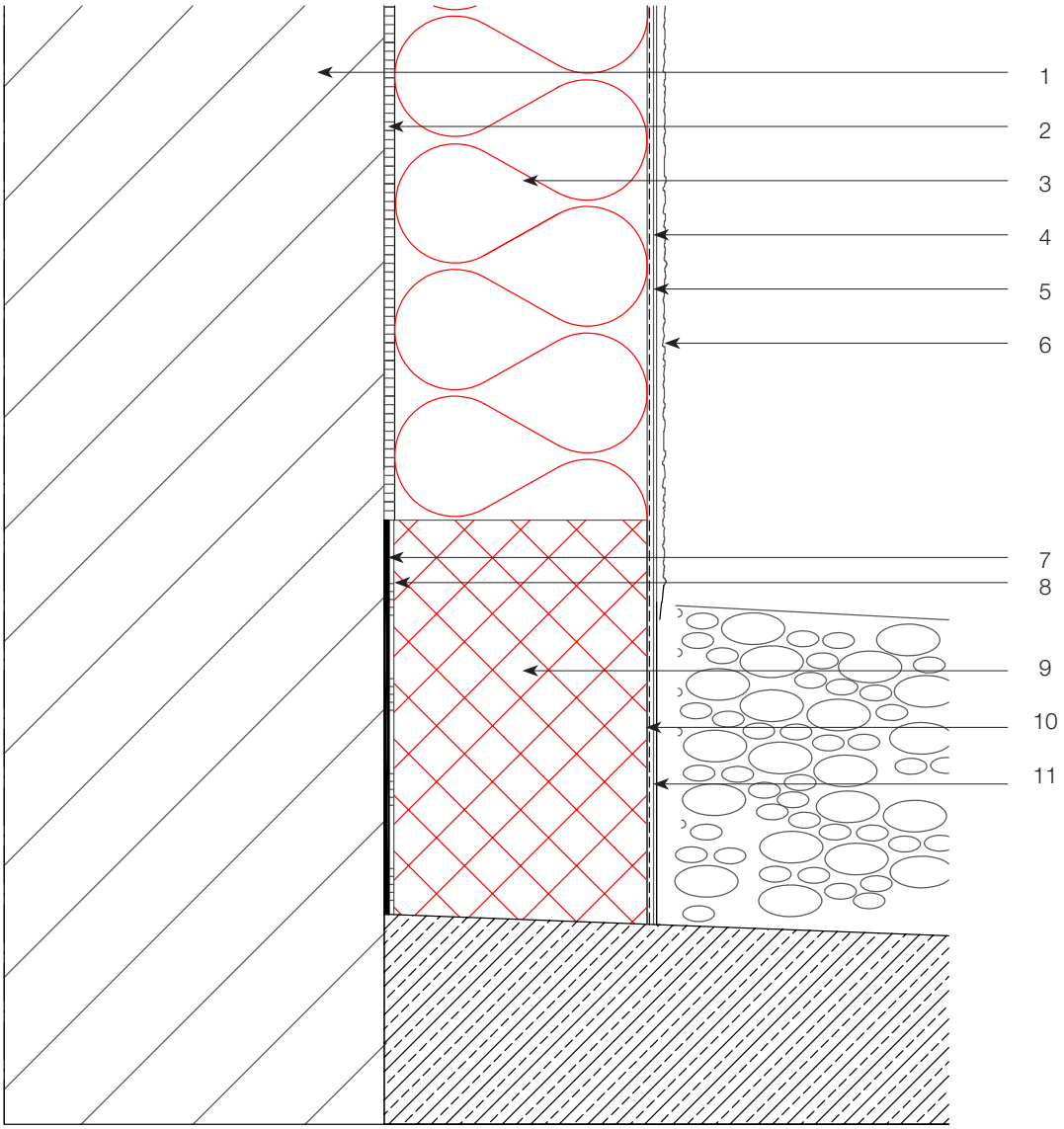

Legende

1. Ondergrond
2. Granol'therm lijmmortel
3. Granol'therm DP isolatiepaneel
4. Granol'therm wapeningsmortel
5. Granol'therm wapeningsnet
6. Voorstrijk + afwerking
7. Waterdichting
8. Granol'therm DS + Cement
9. Granol'therm DP 133/134
10. Granol'therm DS + Cement
11. Granol'therm wapeningsnet

Deze technische tekening is een algemeen detail type die de opbouw van het gevelisolatiesysteem schematisch weergeeft. Naargelang ontwerpen en/of uitvoering kan dit afwijken van de werkelijke situatie. De tekening dient hierop afgestemd te worden. Toepassing en volledigheid zijn door de plaatser van het betreffende project te controleren. De uitvoeringsrichtlijnen over de aan te brengen materialen dienen gevolgd te worden.

Technische tekening – D900

Dilatatievoeg in gebouw opvangen met Granol'therm Dilat 180 PVC 35 mm

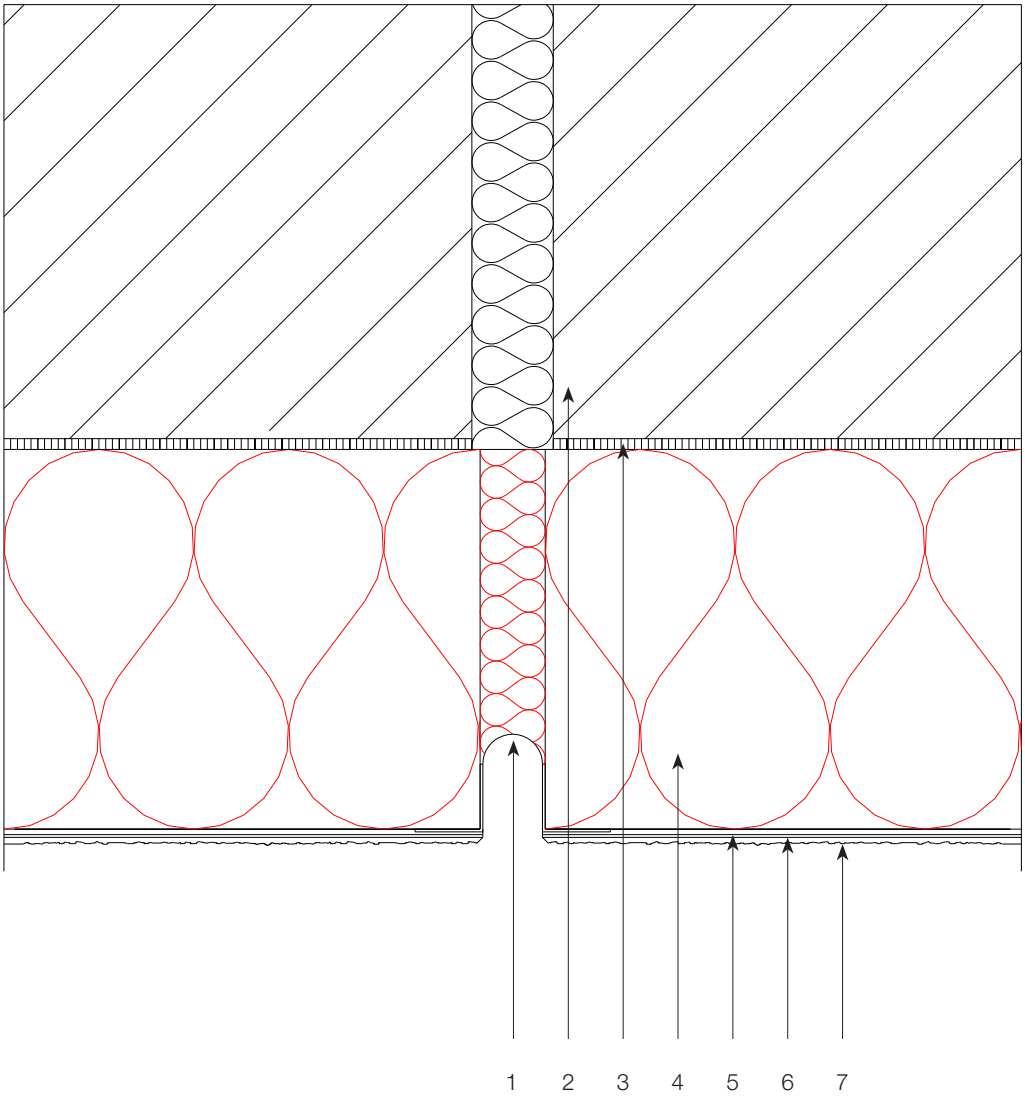

Legende

1. Granol'therm Dilat 180 PVC 35 mm
2. Ondergrond
3. Granol'therm lijmmortel
4. Granol'therm DP isolatiepaneel
5. Granol'therm wapeningsmortel
6. Granol'therm wapeningsnet
7. Voorstrijk + afwerking

Deze technische tekening is een algemeen detail type die de opbouw van het gevelisolatiesysteem schematisch weergeeft. Naargelang ontwerpen en/of uitvoering kan dit afwijken van de werkelijke situatie. De tekening dient hierop afgestemd te worden. Toepassing en volledigheid zijn door de plaatser van het betreffende project te controleren. De uitvoeringsrichtlijnen over de aan te brengen materialen dienen gevolgd te worden.

Technische tekening – D901

Dilatatievoeg in gebouw opvangen met Granol'therm Dilat PVC 35 mm

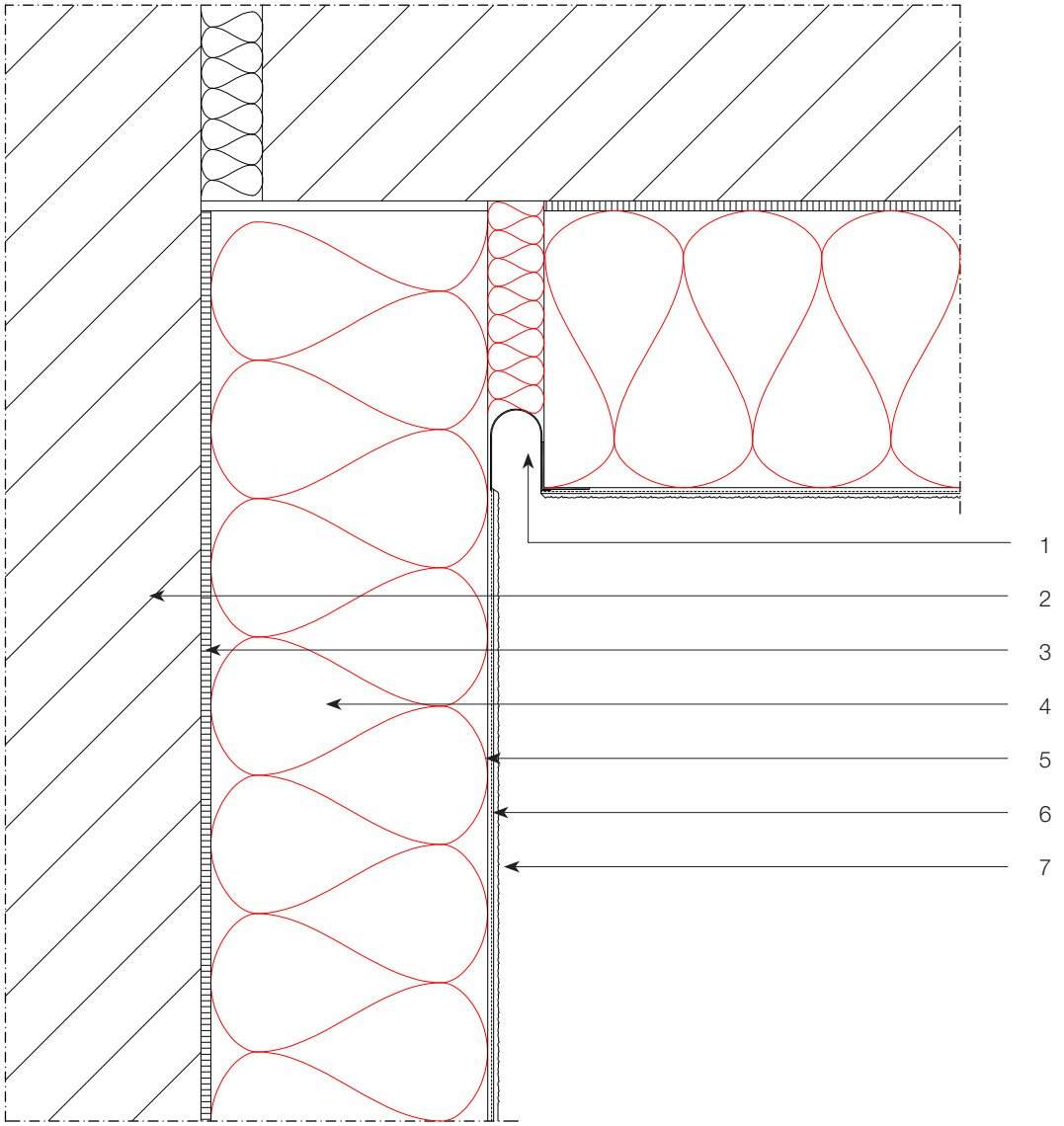

Legende

1. Granol'therm Dilat 90 PVC 35 mm
2. Ondergrond
3. Granol'therm lijmmortel
4. Granol'therm DP isolatiepaneel
5. Granol'therm wapeningsmortel
6. Granol'therm wapeningsnet
7. Voorstrijk + afwerking

Deze technische tekening is een algemeen detail type die de opbouw van het gevelisolatiesysteem schematisch weergeeft. Naargelang ontwerpen en/of uitvoering kan dit afwijken van de werkelijke situatie. De tekening dient hierop afgestemd te worden. Toepassing en volledigheid zijn door de plaatser van het betreffende project te controleren. De uitvoeringsrichtlijnen over de aan te brengen materialen dienen gevolgd te worden.

Technische tekening – D1002

Brandweerstand volgens NBN 713.020 met zonwering achter slag

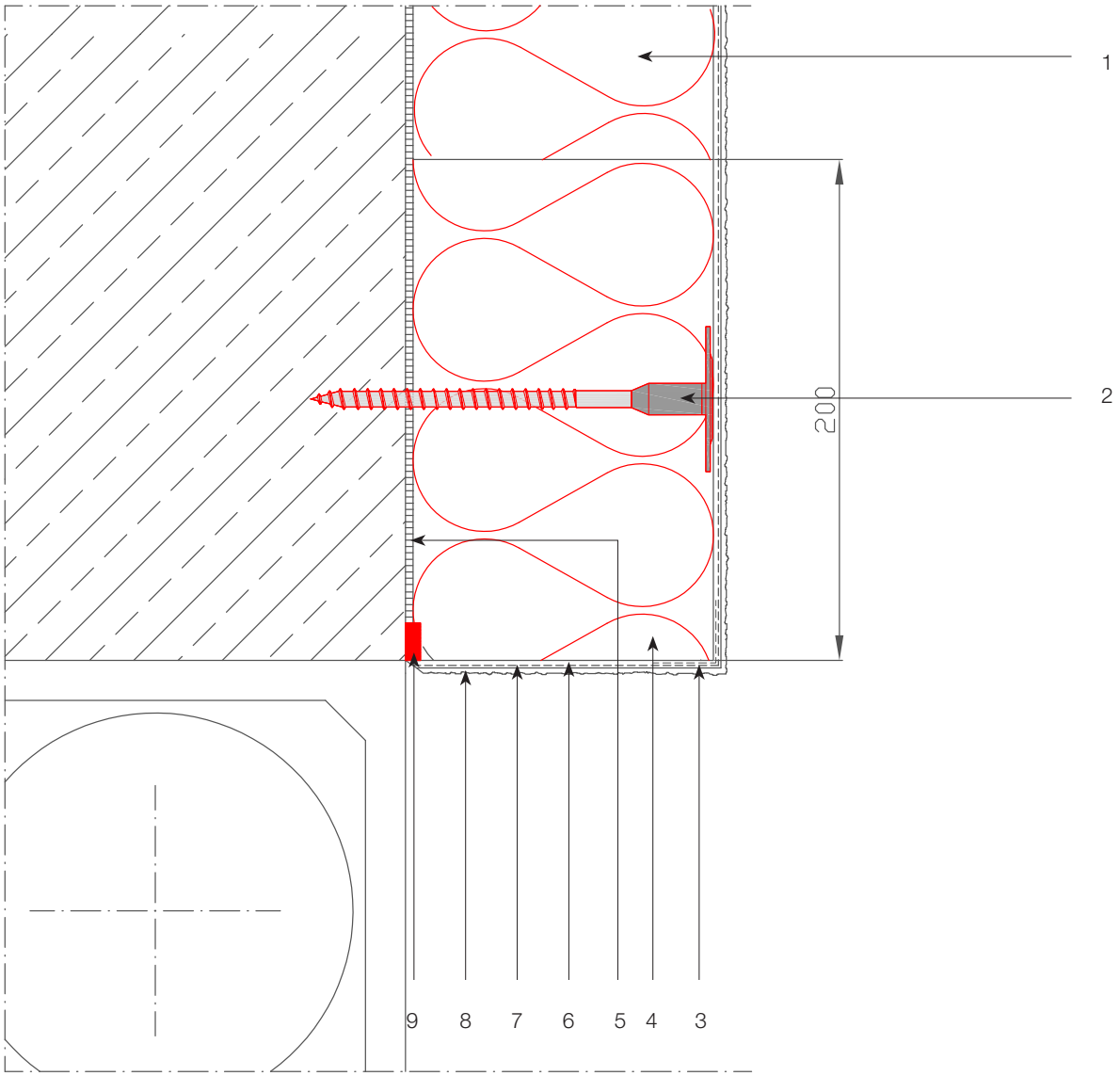

Legende

1. Granol'therm DP isolatiepaneel ≠ minerale wol
2. Granol'therm DP minerale wol steeds pluggen
3. Granol'therm GWK
4. Granol'therm DP minerale wol
5. Granol'therm lijmmortel
6. Granol'therm wapeningsmortel
7. Granol'therm wapeningsnet
8. Voorstrijk + afwerking
9. Dichtingsband

Deze technische tekening is een algemeen detail type die de opbouw van het gevelisolatiesysteem schematisch weergeeft. Naargelang ontwerpen en/of uitvoering kan dit afwijken van de werkelijke situatie. De tekening dient hierop afgestemd te worden. Toepassing en volledigheid zijn door de plaatser van het betreffende project te controleren. De uitvoeringsrichtlijnen over de aan te brengen materialen dienen gevolgd te worden.

Technische tekening – D1003

Brandweerstand volgens NBN 713.020 met zonwering op slag

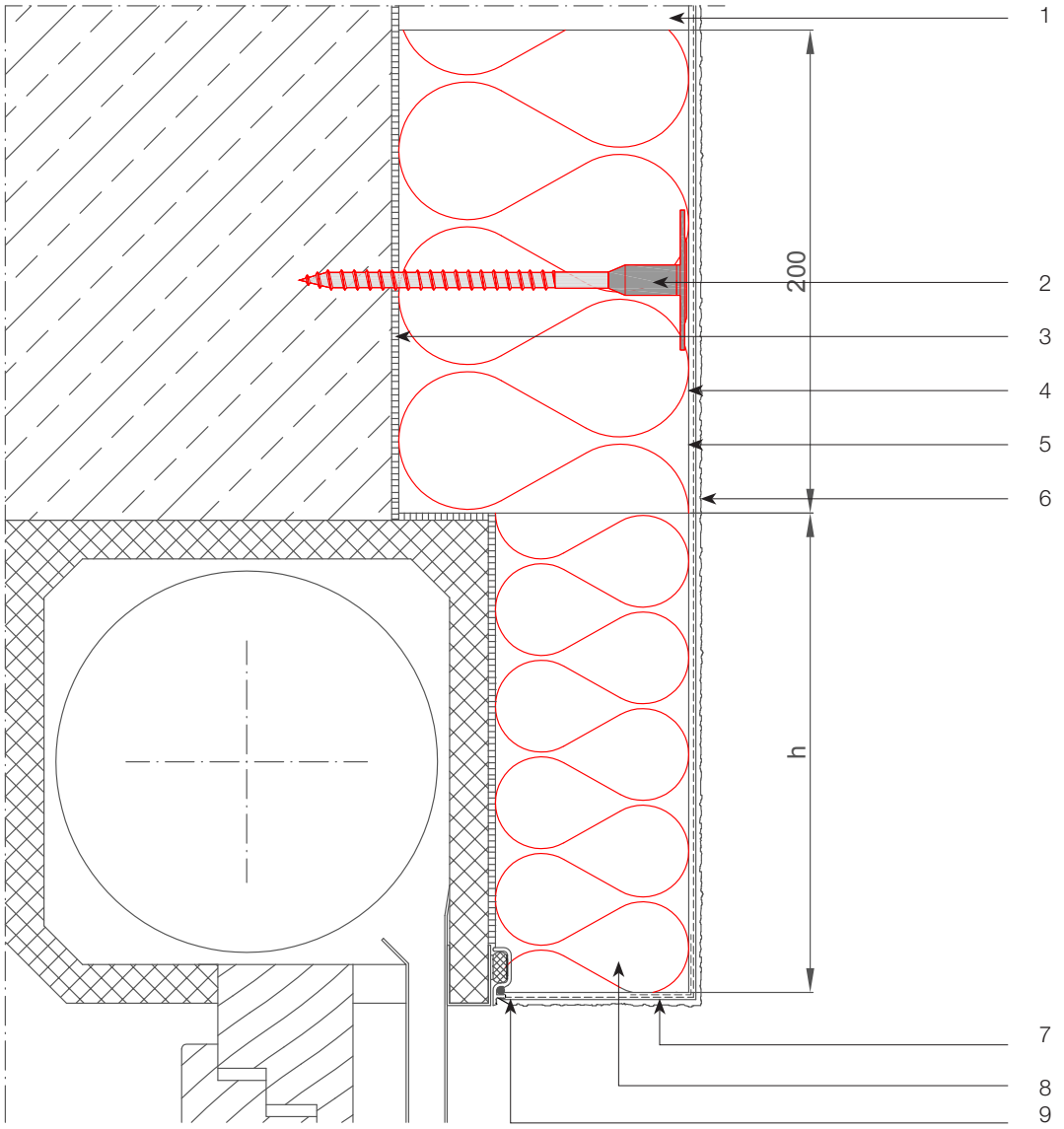

Legende

1. Granol'therm DP isolatiepaneel ≠ minerale wol
2. Granol'therm DP minerale wol steeds pluggen
3. Granol'therm lijmmortel
4. Granol'therm wapeningsmortel
5. Granol'therm wapeningsnet
6. Voorstrijk + afwerking
7. Granol'therm GWK
8. Granol'therm DP minerale wol
9. Granol'therm W23

Deze technische tekening is een algemeen detail type die de opbouw van het gevelisolatiesysteem schematisch weergeeft. Naargelang ontwerpen en/of uitvoering kan dit afwijken van de werkelijke situatie. De tekening dient hierop afgestemd te worden. Toepassing en volledigheid zijn door de plaatser van het betreffende project te controleren. De uitvoeringsrichtlijnen over de aan te brengen materialen dienen gevolgd te worden.

Technische tekening – D1004

Brandweerstand volgens NBN 713.020 met zonwering voor slag

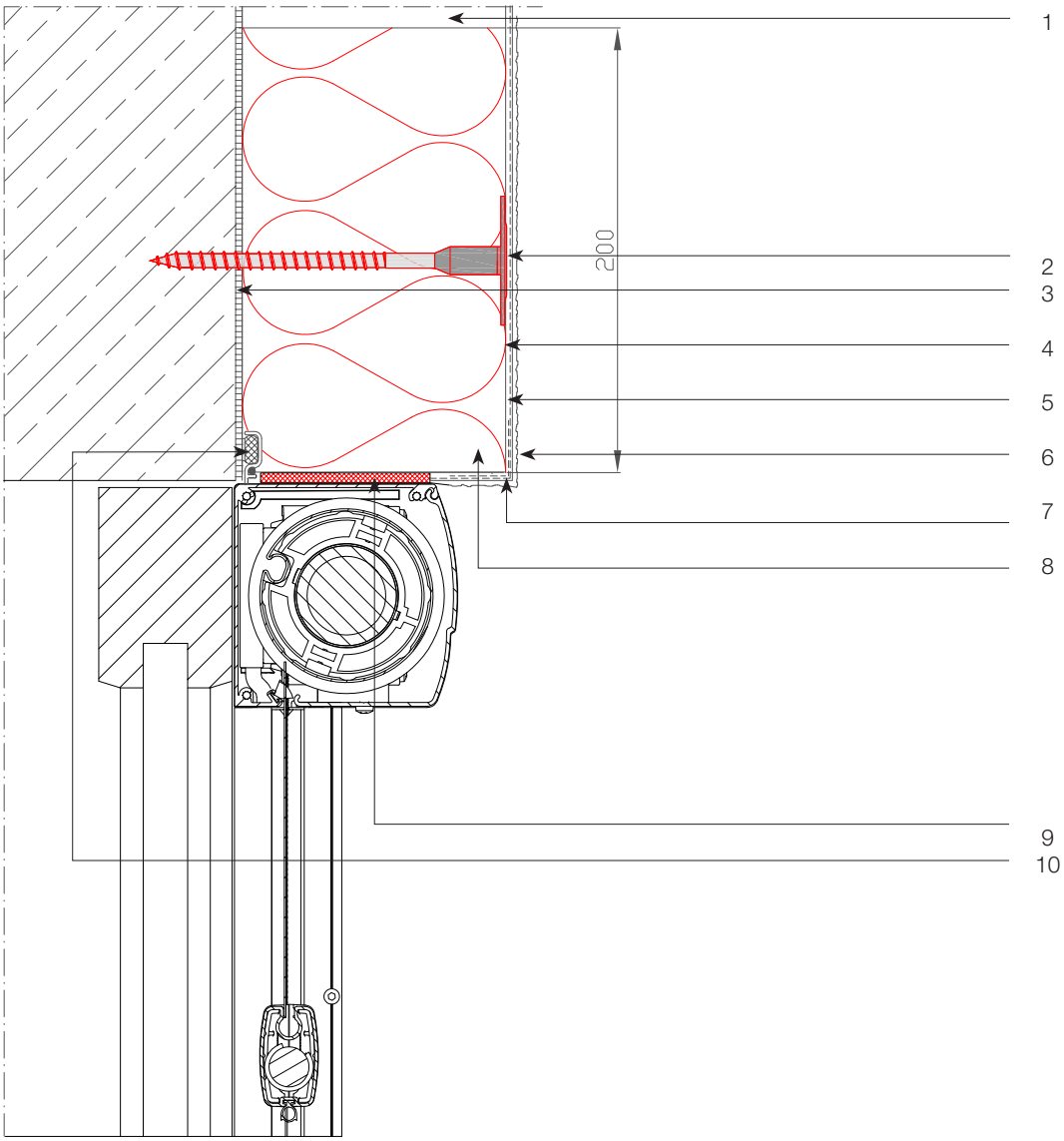

Legende

1. Granol'therm DP isolatiepaneel ≠ minerale wol
2. Granol'therm DP minerale wol steeds pluggen
3. Granol'therm lijmmortel
4. Granol'therm wapeningsmortel
5. Granol'therm wapeningsnet
6. Voorstrijk + afwerking
7. Granol'therm GWK
8. Granol'therm DP minerale wol
9. Dichtingsband 2D
10. Granol'therm W23

Deze technische tekening is een algemeen detail type die de opbouw van het gevelisolatiesysteem schematisch weergeeft. Naargelang ontwerpen en/of uitvoering kan dit afwijken van de werkelijke situatie. De tekening dient hierop afgestemd te worden. Toepassing en volledigheid zijn door de plaatser van het betreffende project te controleren. De uitvoeringsrichtlijnen over de aan te brengen materialen dienen gevolgd te worden.

Technische tekening – D1005

Brandweerstand volgens 713.020 boven ramen – ramen voorzien van dagkanten

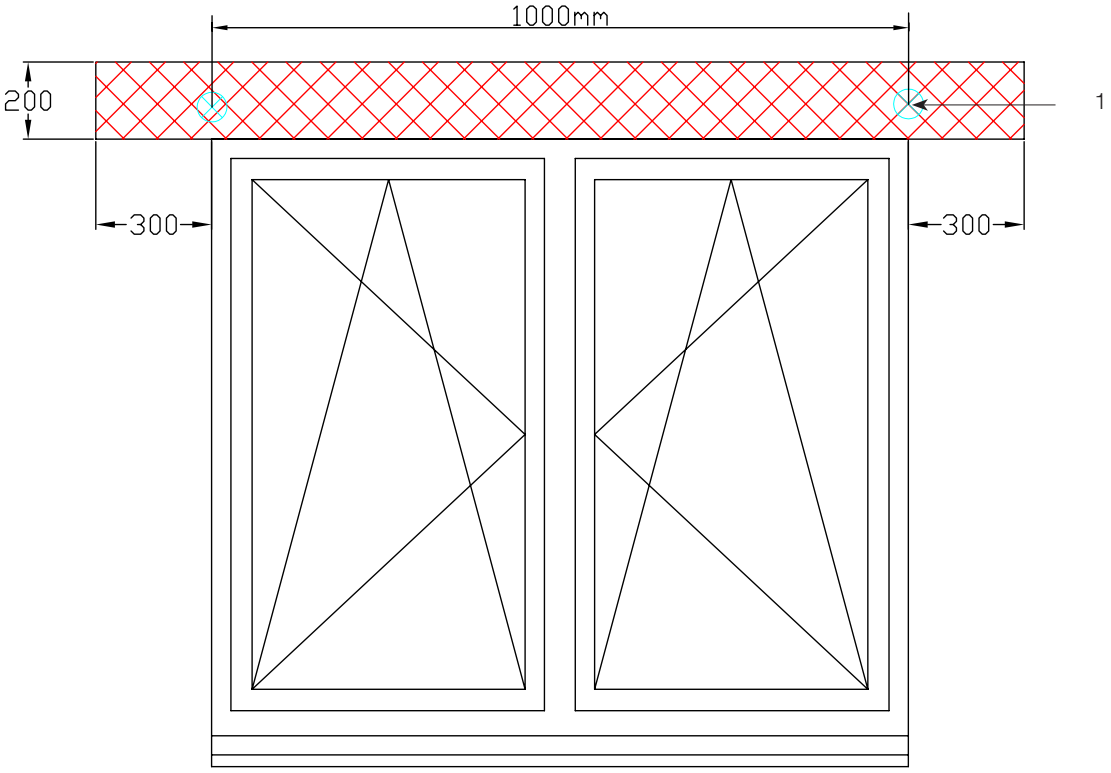

Legende

1. Minerale wol steeds voorzien van pluggen

Om brandverspreiding tegen te gaan, is het aan te raden om een strook minerale wol te voorzien boven het raam (afhankelijk van de brandeisen).

Deze strook dient minimaal 60 cm groter te zijn dan het eigenlijke raamkozijn.

De strook minerale wol dient een minimale hoogte te hebben van 20 cm.

Deze technische tekening is een algemeen detail type die de opbouw van het gevelisolatiesysteem schematisch weergeeft. Naargelang ontwerpen en/of uitvoering kan dit afwijken van de werkelijke situatie. De tekening dient hierop afgestemd te worden. Toepassing en volledigheid zijn door de plaatser van het betreffende project te controleren. De uitvoeringsrichtlijnen over de aan te brengen materialen dienen gevolgd te worden.

Technische tekening – D1006

Brandweerstand volgens 713.020 boven ramen – ramen niet voorzien van dagkanten

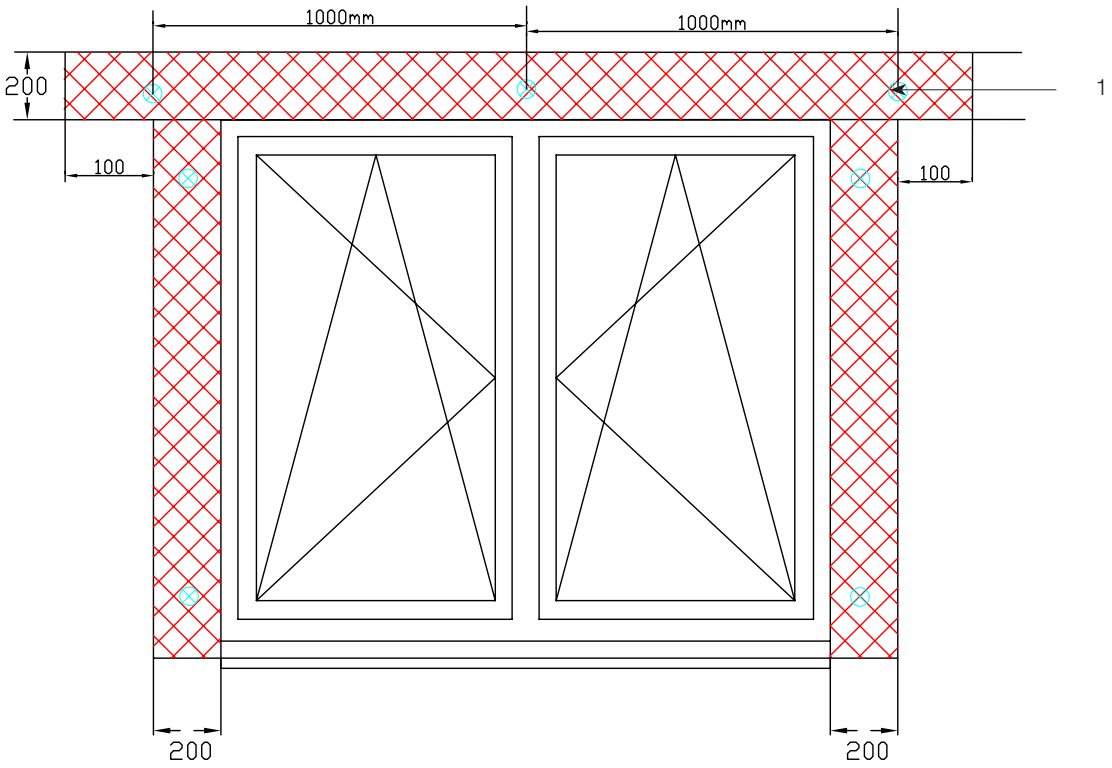

Legende

1. Minerale wol steeds voorzien van pluggen

Bij een raamkozijn dat gemonteerd wordt zonder dagkanten dient men de volgende brandpreventiemaatregelen in acht te houden;

Men dient een strook rondom het raamkozijn te voorzien zoals aangegeven op de tekening. Dit steeds met in achtname van de geldende brandvoorzieningen.

De stroken minerale wol dienen een minimale hoogte te hebben van 20 cm.

De strook boven het raamkozijn dient minimaal 60 cm groter te zijn dan het eigenlijke raamkozijn.

Deze technische tekening is een algemeen detail type die de opbouw van het gevelisolatiesysteem schematisch weergeeft. Naargelang ontwerpen en/of uitvoering kan dit afwijken van de werkelijke situatie. De tekening dient hierop afgestemd te worden. Toepassing en volledigheid zijn door de plaatser van het betreffende project te controleren. De uitvoeringsrichtlijnen over de aan te brengen materialen dienen gevolgd te worden.

Technische tekening – D1007

Brandweerstand volgens NBN 713.020 boven ramen – ramen voorzien van dagkanten – zijaanzicht

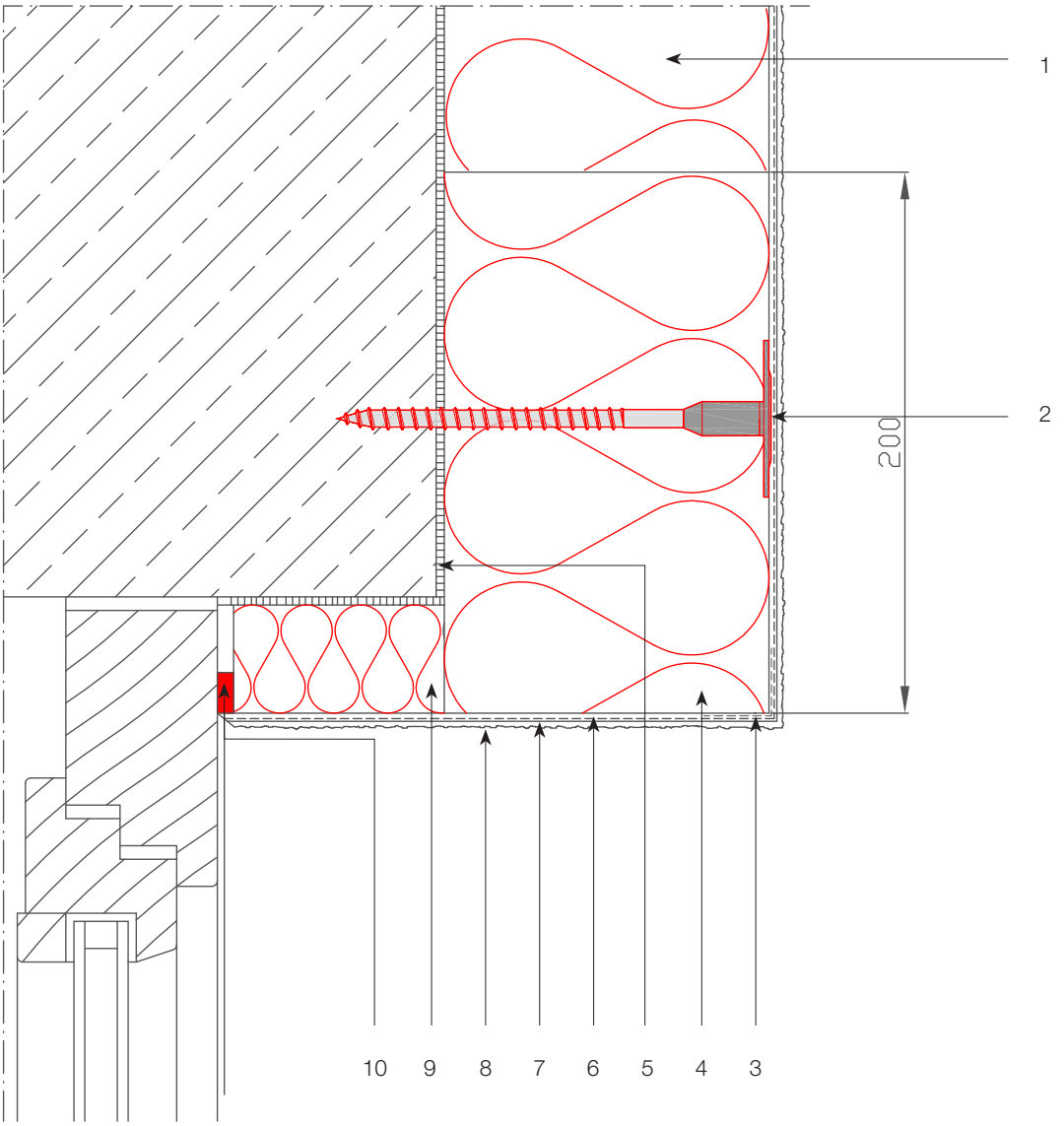

Legende

1. Granol'therm DP isolatiepaneel ≠ minerale wol
2. Granol'therm DP minerale wol steeds pluggen
3. Granol'therm GWK
4. Granol'therm DP minerale wol
5. Granol'therm lijmmortel
6. Granol'therm wapeningsmortel
7. Granol'therm wapeningsnet
8. Voorstrijk + afwerking
9. Granol'therm DP minerale wol
10. Dichtingsband 2D

Deze technische tekening is een algemeen detail type die de opbouw van het gevelisolatiesysteem schematisch weergeeft. Naargelang ontwerpen en/of uitvoering kan dit afwijken van de werkelijke situatie. De tekening dient hierop afgestemd te worden. Toepassing en volledigheid zijn door de plaatser van het betreffende project te controleren. De uitvoeringsrichtlijnen over de aan te brengen materialen dienen gevolgd te worden.

Technische tekening – D1008

Brandweerstand volgens NBN 713.020 boven ramen – ramen niet voorzien van dagkanten – zijaanzicht

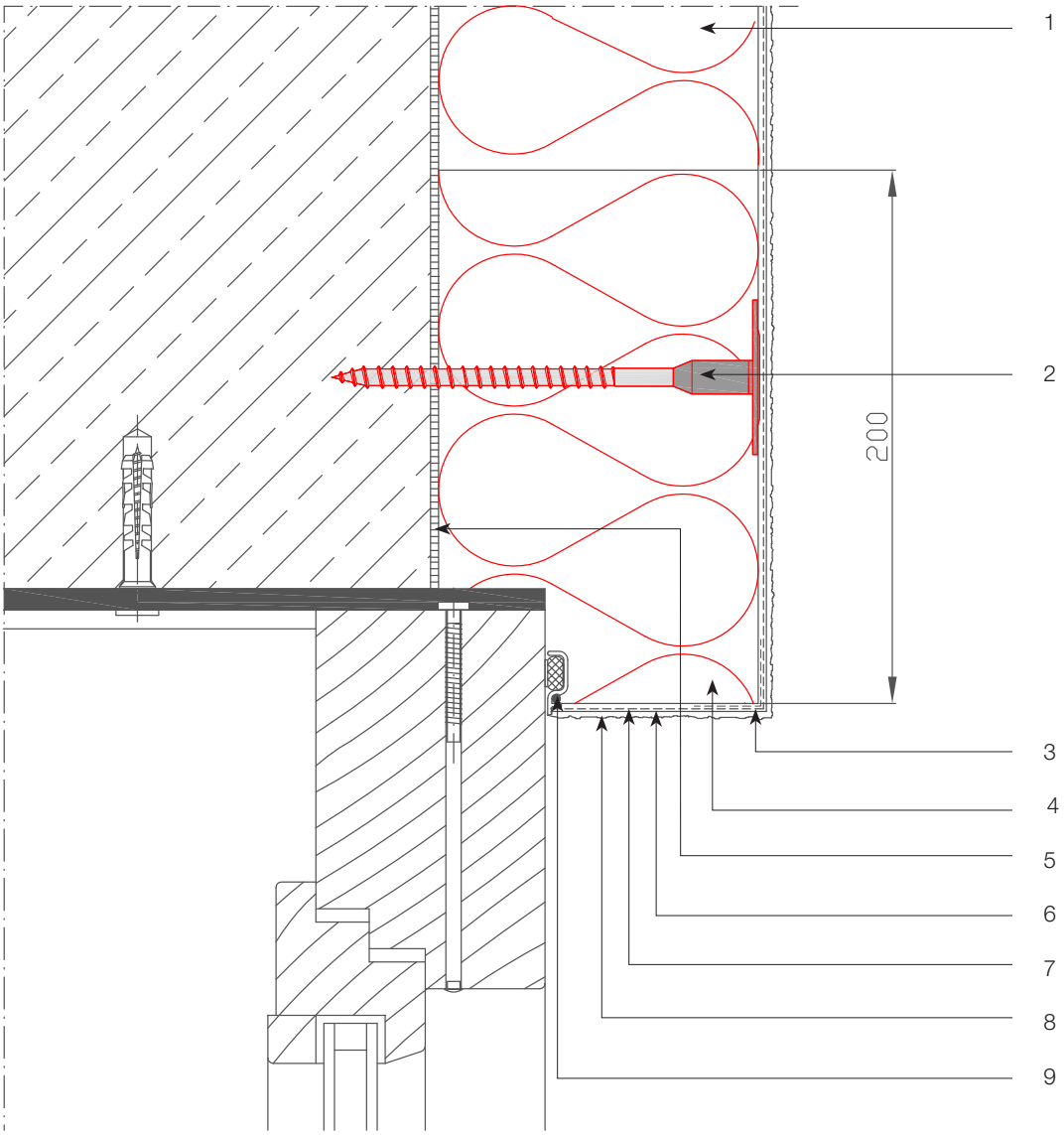

Legende

1. Granol'therm DP isolatiepaneel ≠ minerale wol
2. Granol'therm DP minerale wol steeds puggen
3. Granol'therm GWK
4. Granol'therm DP minerale wol
5. Granol'therm lijmmortel
6. Granol'therm wapeningsmortel
7. Granol'therm wapeningsnet
8. Voorstrijk + afwerking
9. Granol'therm W23

Deze technische tekening is een algemeen detail type die de opbouw van het gevelisolatiesysteem schematisch weergeeft. Naargelang ontwerpen en/of uitvoering kan dit afwijken van de werkelijke situatie. De tekening dient hierop afgestemd te worden. Toepassing en volledigheid zijn door de plaatser van het betreffende project te controleren. De uitvoeringsrichtlijnen over de aan te brengen materialen dienen gevolgd te worden.

Notes

Cantillana NV/SA
Pontstraat 84
9831 Deurle
BELGIUM
Tel. +32 (0)9 280 77 80
Fax +32 (0)9 280 77 89

Cantillana BV
Munnikenlandse Maaskade 2a
5307 TE Poederoijen
THE NETHERLANDS
Tel. +31 (0)183 44 78 00
Fax +31 (0)183 44 78 09

Cantillana SAS
ZI. des Iscles
Av de la Durance
13160 Châteaurenard
FRANCE
Tel. +33 (0)4 90 94 20 60
Fax +33 (0)4 90 94 75 50

constructive for you | www.cantillana.com